М-863184 СБ

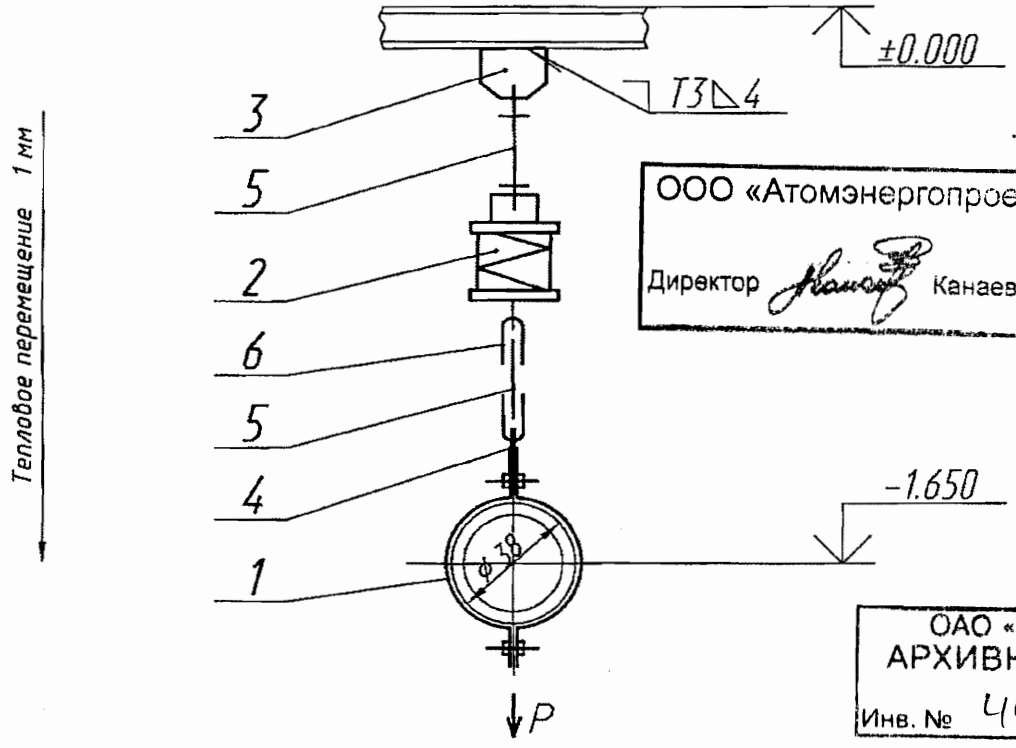

ООО «Атомэнергопроект»
Директор Канаев А.Н

ОАО «НИАЭП»
АРХИВНЫЙ ЭКЗ.
Инв. № 44864

Характеристика пружины

Высота в свободном состоянии	Максимально допустимая нагрузка	При установке		В рабочем состоянии	
		Высота	Нагрузка	Высота	Нагрузка
мм	Н (кгс)	мм	Н (кгс)	мм	Н (кгс)
143	1255 (128)	116	480 (49)	115	510 (52)

Техническая характеристика

Рр= 510 Н (52 кгс) – рабочая нагрузка

Технические требования

1. Сварку производить электродами Э46А ГОСТ 9467-75.Сварные швы по ГОСТ 5264-80.Сварку тяги с ушком производить по ОСТ 108.632.03-80.Масса наплавленного металла-1,0 кг.
2. Размеры для справок.
3. Длина тяги поз.5 дана с монтажным припуском.
4. Остальные технические требования по ТУ 34-10-10380-04. ①

Изм	Лист	N докум	Подпись	Дата
	1			03.12
Разраб		Анголенко		03.12
Проверил		Ищенко		03.12
Т.контр		Тягло		03.12
Нач.сект		Лидо		03.12
Н. контр				
Утв		Алексеев		03.12

М-863184 СБ

Подвеска

Лит	Масса	Масштаб
и	① 7,251	

Лист | Листов 1

ОАО "Турбоатом"

Формат А4

Перв примен М-863184
Справ N
Подпись и дата
Инв N дубл
Взам инв N
Подпись и дата
Инв N подл