М-863398 СБ

Перв примен М-863398

Справ N

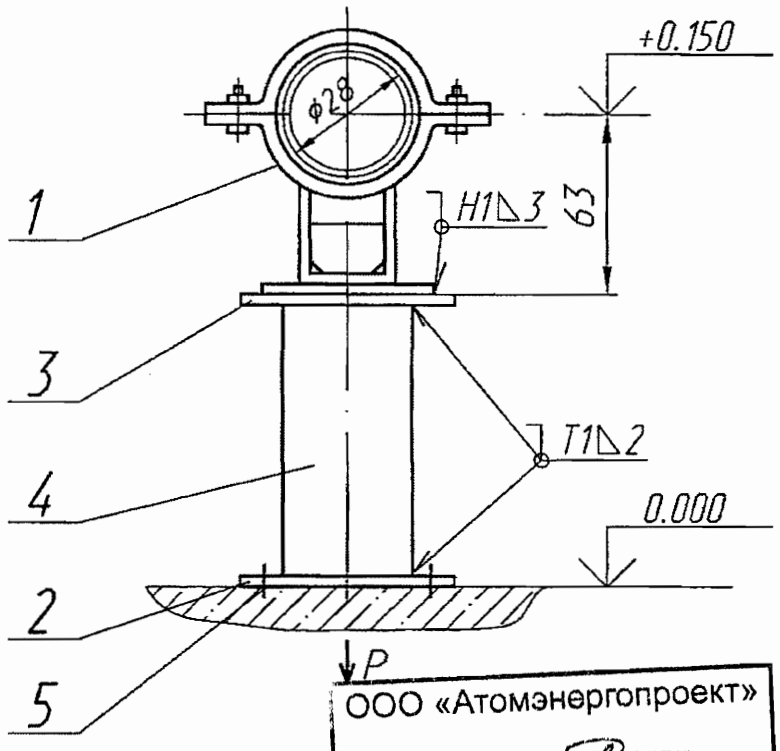

ООО «Атомэнергопроект»
Директор Канаев А.Н.

Техническая характеристика

Рр= 980 Н (100 кгс) – рабочая нагрузка

Технические требования

1. Сварку производить электродами Э46А ГОСТ 9467-75.Сварные швы по ГОСТ 5264-80.Масса наплавленного металла-1 кг.
2. Размеры для справок.
3. Длина стойки поз.3 дана с монтажным припуском.
4. Остальные технические требования по ТУ 34-10-10380-04.②

ОАО «НИАЭП»
АРХИВНЫЙ ЭКЗ.
Инв. № 44864

Подпись и дата | Инв N дубл | Взам инв N | Подпись и дата | Инв N подл

2				03.12
Изм	Лист	N докум	Подпись	Дата
Разраб		Анголенко		03.12
Проверил		Ищенко		03.12
Т.контр		Тягло		03.12
Нач.сект		Лида		03.12
Н. контр				
Утв		Алексеев		03.12

М-863398 СБ

Опора

Лит	Масса	Масштаб
и	② 2,2584	
Лист	Листов 1	

ОАО "Турбоатом"

Формат А4