М-863466 СБ

Перв примен М-863466

Справ N

Подпись и дата

Инв N дубл

Взам инв N

Подпись и дата

Инв N подл

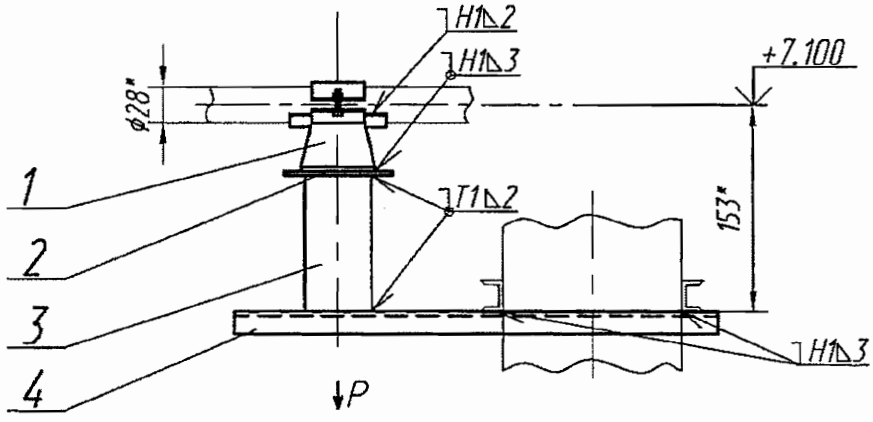

ООО «Атомэнергопроект»

Директор Канаев А.Н

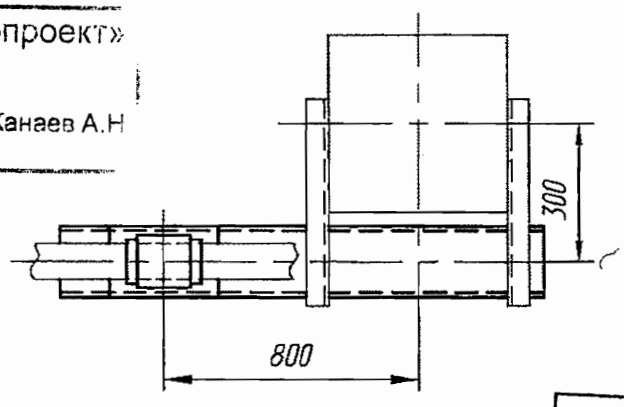

ОАО «НИАЭП»
АРХИВНЫЙ ЭКЗ.
Инв. № 44864

Техническая характеристика

Рр= 490 Н (50 кгс) – рабочая нагрузка

Технические требования

1. Сварку производить электродами Э46А ГОСТ 9467-75.Сварные швы по ГОСТ 5264-80.Масса наплавленного металла-3 кг.
2. Размеры для справок.
3. Остальные технические требования по ТУ 34-10-10380-04. ①

1				03.12
Изм	Лист	N докум	Подпись	Дата
Разраб		Анголенко		03.12
Проверил		Ищенко		03.12
Т.контр		Тягло		03.12
Нач.сект		Лидо		03.12
Н. контр				
Утв		Алексеев		03.12

М-863466 СБ

Опора неподвижная

Лит	Масса	Масштаб
и	① 9,431	
Лист	Листов 1	

ОАО "Турбоатом"