Б-805986 СБ-3

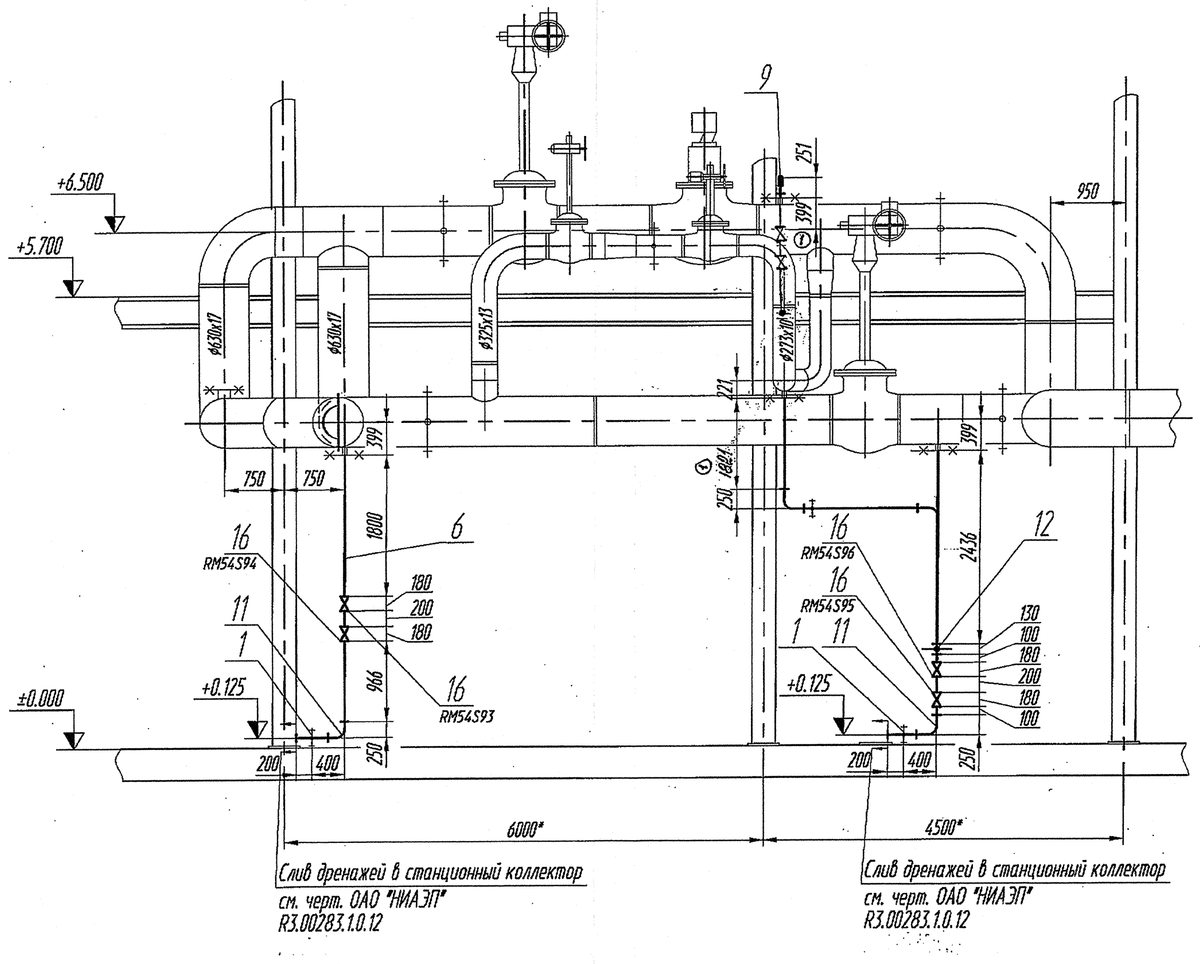

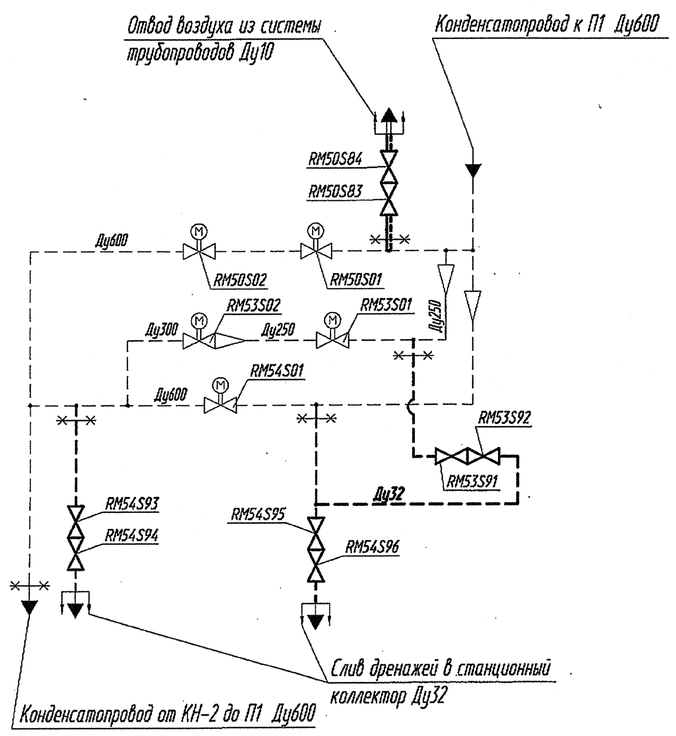

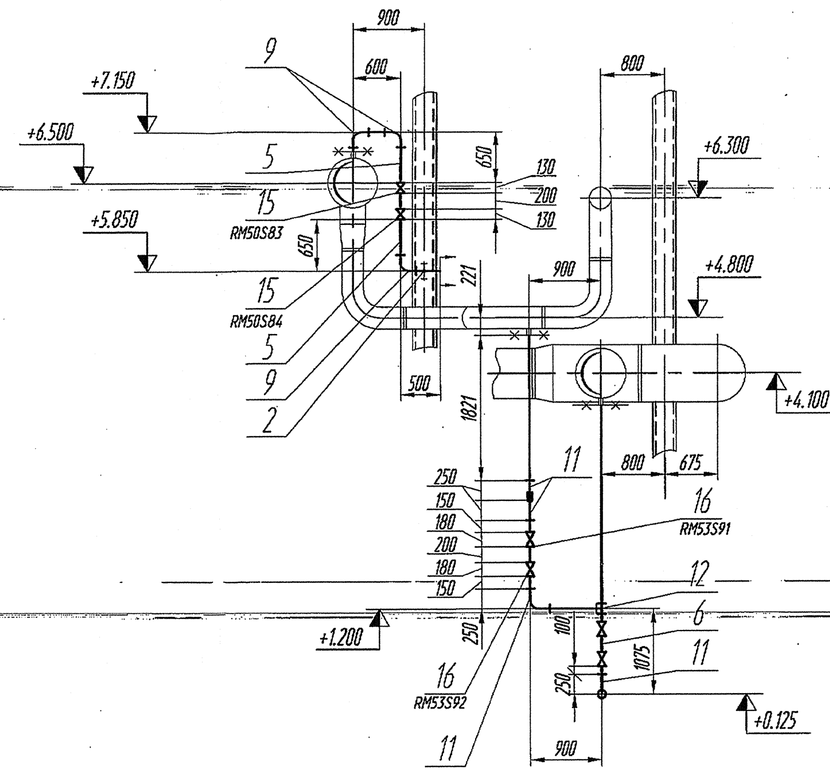

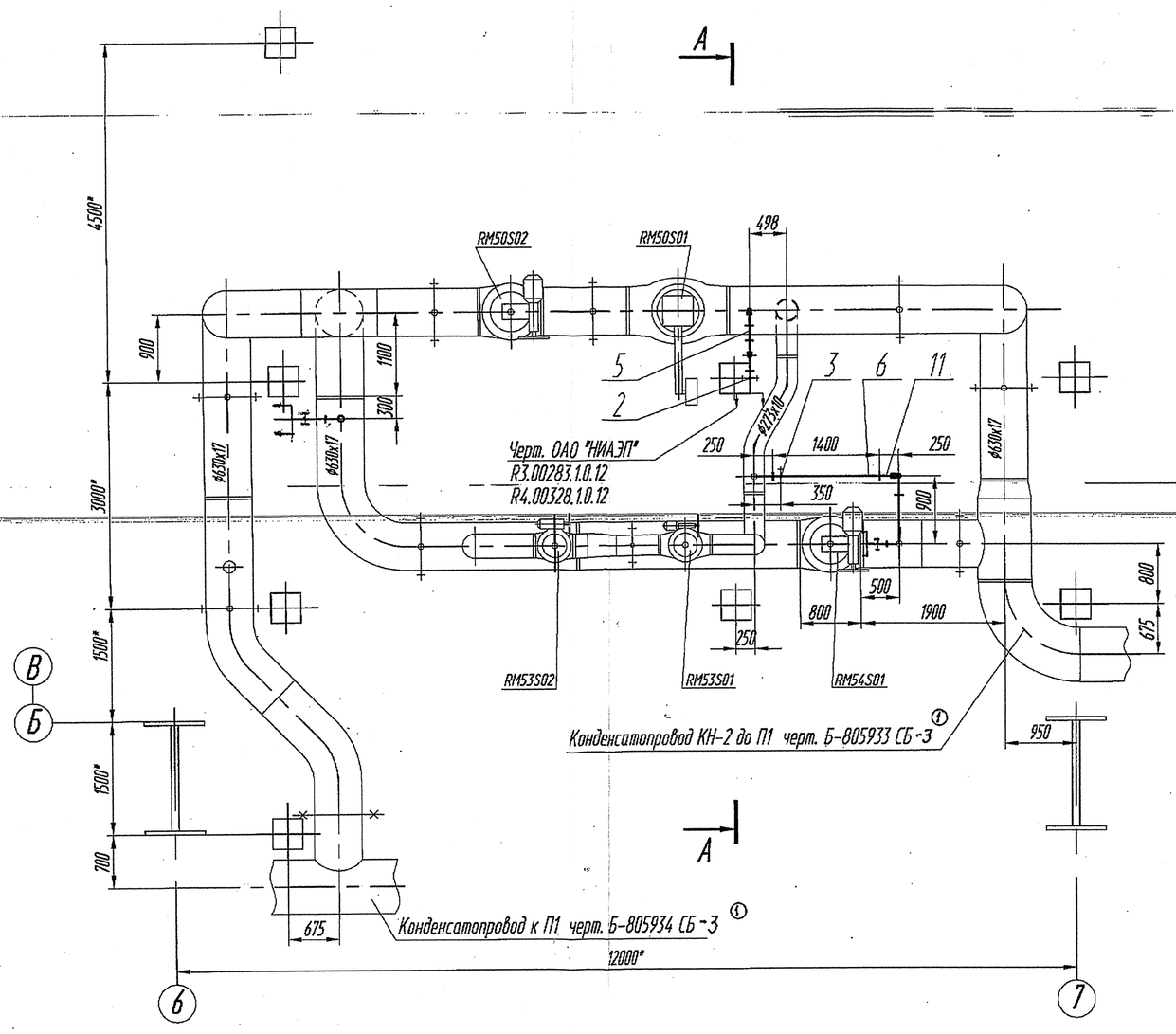

Условные обозначения

- Монтажный шов
- Подвеска, опора
- Направление среды
- Граница проектирования трубопровода
- Граница проектирования трубопровода с ОАО "НИАЭП"

Техническая характеристика

1. Рабочая среда – конденсат, воздух.
2. Рабочие параметры до запорных клапанов RM54S93, RM54S95, RM50S83: P=2.5 МПа (25.5 кгс/см²), t=40°С.

2.1 Рабочие параметры после запорных клапанов RM54S93, RM54S95, RM50S83 до границы проекта с трубопроводами ОАО "НИАЭП": P=0,098 МПа (1,0 кгс/см²), t=45°С

3. Трубопроводы опорожнения до запорных клапанов RM54S93, RM54S95, RM50S83 и весь трубопровод байпаса подведомственны ГНАЭ Г 7-008-89 и относятся к классу безопасности 3 по НП-001-97 (ПНАЭ Г-01-011-97), классификационное обозначение 3Н и группе С по ПНАЭ Г-7-008-89, категории сейсмостойкости II ПО нп-031-01.

3.1 Трубопроводы опорожнения после запорных клапанов RM54S93, RM54S95, RM50S83 до границы проекта с трубопроводами ОАО "НИАЭП" подведомственны ПБ03-585-03, категории III, группе В и относятся к классу безопасности 4 по НП-001-97 (ПНАЭ Г-01-011-97), категории сейсмостойкости III по НП-031-01.

4. Трубопровод спроектирован в соответствии с:

4.1. "Правилами устройства и безопасной эксплуатации оборудования и трубопроводов атомных энергетических установок" ПНАЭГ-7-008-89.

4.2. Нормативными документами на трубопроводы АЭС:

"Детали и сборочные единицы из сталей перлитного класса для трубопроводов АЭС Дн=16-720мм" ОСТ 24.125.30-89...ОСТ 24.125.57-89;

" Сборочные единицы и детали подвесок и опор станционных и турбинных трубопроводов тепловых и атомных электростанций", 18-508.000...18-524.000.

4.3 Схемой трубопроводов турбоустановки К-1100-60/1500-2М чертеж С-827737 СЧ.

5. Расчет трубопровода на прочность и самокомпенсацию (SB01 рр) выполнен в полном объеме и в соответствии с "Нормами расчета на прочность оборудования и трубопроводов атомных энергетических установок" ПНАЭГ-7-002-86. По результатам расчета трубопровод удовлетворяет условиям прочности.

6. Расчетный срок службы трубопровода при эксплуатации с рабочими параметрами среды, установленными в соответствии с нормативно-технической документацией – 30 лет. ①

Технические требования

1. Технические требования по ОСТ 108.030.124-85, ТУ 34-10-10380-04.
2. Разделку концов труб под сварку и сварные стыковые соединения производить в соответствии с ПНАЭГ-7-010-89, тип шва 1-22,1-23. Сварку деталей производить электродами Э-42А УОНИИ-13/45 ГОСТ 9475-75, присадочная проволока СВ-08ГС или СВ-08Г2С ГОСТ 2246-70.

Категория сварных соединений IIIб. Объем контроля сварных соединений в соответствии с ПНАЭГ-7-010-89, табл. 2. Объем контроля сварных соединений приварки опор к трубопроводу в соответствии с ПНАЭГ-7-010-89, табл.6. Масса наплавленного металла–2 кг.

3. Трубопровод в сборе гидроиспытать по участкам:

3.1. До запорных клапанов RM54S93, RM54S95, RM50S83 включительно-в соответствии с ПНАЭГ 7-008-89 давлением Рг=3.22 МПа(32.8 кгс/см²). Температура гидроиспытаний не ниже +5° С.

3.2. После запорных клапанов RM54S93, RM54S95, RM50S83 в соответствии с ПБ 03-585-03 давлением Рг=0,2 МПа(2.04 кгс/см²). Температура гидроиспытаний не ниже +5° С.

4. Трубопровод трассировать с уклоном по направлению движения среды. Уклоны должны быть обеспечены на монтаже.
5. Трубы поз. 5,6 даны для изготовления прямых участков и для подгонки на монтаже.
6. Увеличенное количества деталей поз. 9,11 и не указанные на чертеже поз. 8,10 в спецификации общего вида заказаны для возможной корректировки трассы на монтаже с обязательным согласованием с ОАО "Турбоатом".
7. Для трубопроводов Ø16х2 гибку труб на монтаже производить холодным способом, с радиусом гиба не менее 3,5 Дн. Размеры прямых участков, взаимное расположение гибов и расстояние от гиба до сварного шва должно удовлетворять требованием ПНАЭГ 7-008-89 настоящего чертежа.
8. Данный чертеж разработан на основании задания заводу Б-805986СБ и деталь ных описей БК-3275535, БК-3275536.

ООО «Атомэнергопроект»
Директор Канаев А.Н.

ОАО «НИАЭП»
АРХИВНЫЙ ЭКЗ.
Инв. № 44888

2		Пахомов		09.12	Б-805986 СБ-3
1				04.12	
Изм.	Лист	№ докум.	Подп.	Дата	Трубопровод опорожнения линии конденсатопровода от КН-2 до П1, байпаса РК и воздушник в районе установки РК
Разраб.		Анголенко		03.12	
Пров.		Ивченко		09.12	
Т.контр.		Дьякова		03.12	
Н. контр.		Лидо		03.12	Т.у. К-1100-60/1500-2М Ростовская АЭС блок 3
Н.контр.					
Утв.		Алексеев		03.12	ОАО "Турбоатом"

Лит. 1 | Масса 135; 398 | Масштаб 1:50
Лист 1 | Листов 1
Копировал: Формат А1

Перв. примен.
Справ. №
Подп. и дата
Инв. № подл.
Взам. инв. №
Инв. № дубл.
Подп. и дата
Инв. № подл.