М-862944 СБ

Перв примен М-862944

Справ N

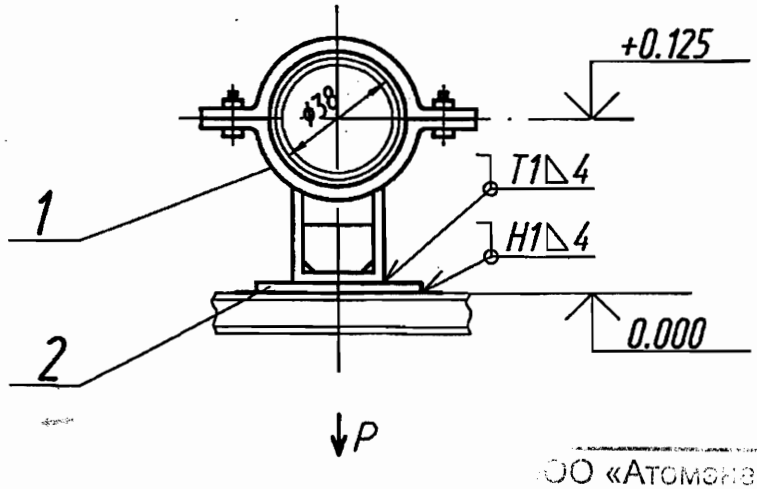

ООО «Атомэнергопроект»
Директор Конаев А.Н.

Техническая характеристика

Рр= 1176 Н (120 кгс) – рабочая нагрузка

Технические требования

1. Сварку производить электродами Э46А ГОСТ 9467-75.Сварные швы по ГОСТ 5264-80.Масса наплавленного металла-0.2 кг.
2. Размеры для справок.
3. Остальные технические требования по ОСТ 108,275.50-80. ①

ОАО «НИАЭП»
АРХИВНЫЙ ЭКЗ.
Инв. № 44888

Подпись и дата | Инв N дубл | Взам инв N | Подпись и дата | Инв N подл

Изм	Лист	N докум	Подпись	Дата
1				03.12
Разраб		Анголенко		03.12
Проверил		Ищенко		03.12
Т.контр		Дьякова		03.12
Нач.сект		Лидо		03.12
Н. контр				
Утв		Алексеев		03.12

М-862944 СБ

Опора

Лит	Масса	Масштаб
У	① 1,700кг	—
Лист	Листов 1	

ОАО "Турбоатом"

Формат А4