М-862945 СБ

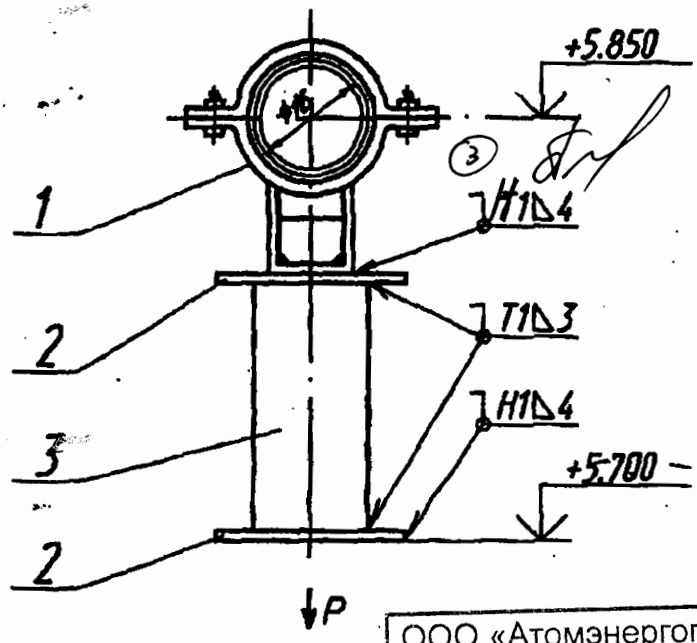

ООО «Атомэнергопроект»
Директор Канаев А.Н.

Техническая характеристика

Рр= 196 Н (20 кгс) – рабочая нагрузка

Технические требования

1. Сварку производить электродами Э46А ГОСТ 9467-75. Сварные швы по ГОСТ 5264-80. Масса наплавленного металла-0.6 кг.
2. Размеры для справок.
3. Длина стойки поз.3 дана с монтажным припуском.
4. Остальные технические требования по ОСТ 108.275.50-80 ②
5. Детали поз. 4, 5 - резерв. ③
6. Деталь поз. 1 – доп. заказ ③

ОАО «НИАЭП»
АРХИВНЫЙ ЭКЗ.
Инв. № 44888

Перв примен М-82945
Справ N
Подпись и дата
Инв N дубл
Взам инв N
Подпись и дата
Инв N подл

3		Пахомов		09.12
2				08.12
Изм	Лист	N докум	Подпись	Дата
Разраб		Антрушенко		08.12
Проверил		Ищенко		08.12
Т.контр		Дьякова		08.12
Нач.сект		Лядо		08.12
Н. контр				
Утв		Алексеев		08.12

М-862945 СБ

Опора

Лит	Масса	Масштаб
и	② 3,8352	–
Лист	Листов 1	

ОАО "Турбоатом"

Формат А4