М-860513СБ

Перв примен М-860513

Справ N

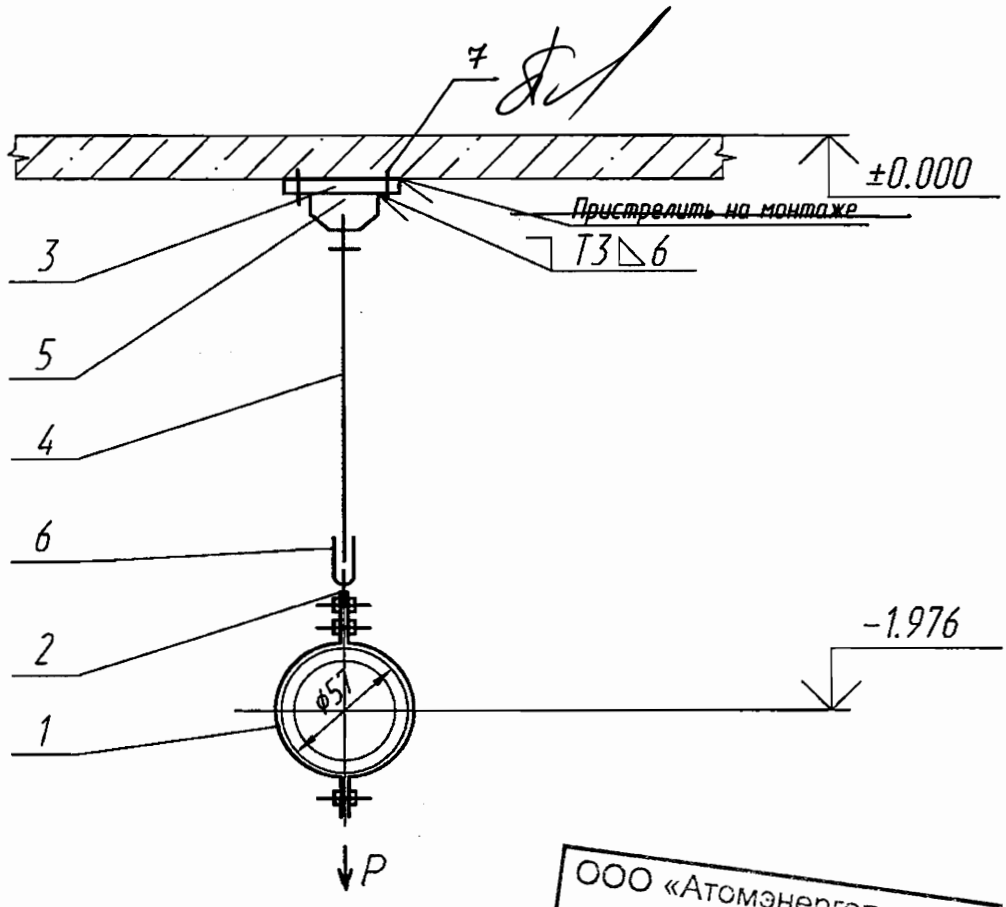

ООО «Атомэнергопроект»
Директор Канаев А.Н.

ОАО «НИАЭП»
АРХИВНЫЙ ЭКЗ.
Инв. № 44910

Подпись и дата | Инв N дубл | Взам инв N | Подпись и дата | Инв N подл

Технические характеристики

Рр=980 Н (100 кгс) – рабочая нагрузка

Технические требования

1. Сварку производить электродами Э46А ГОСТ 9467-75. Сварные швы по ГОСТ 5264-80.Сварку тяги поз.4 с ушком поз.6 производить по ОСТ 108.632.03-80. Масса наплавленного металла-0.11 кг.
2. Размеры для справок.
3. Длина тяги поз.4 дана с монтажным припуском.
4. Остальные технические требования по ОСТ 108.275.50-80. ②

					М-860513СБ
2				02.12	
Изм	Лист	N докум	Подпись	Дата	
Разраб		Темников		02.12	Подвеска
Проверил		Ищенко		02.12	
Т.контр		Тягло		02.12	
Нач.сект		Лидо		02.12	
Н. контр					
Утв		Алексеев		02.12	

Лит	Масса	Масштаб
и	② 5,9144	—
Лист	Листов 1	

ОАО "Турбоатом"

Формат А4