М-860515СБ

Перв примен М-860515

Справ N

Подпись и дата

Инв N дубл

Взам инв N

Подпись и дата

Инв N подл

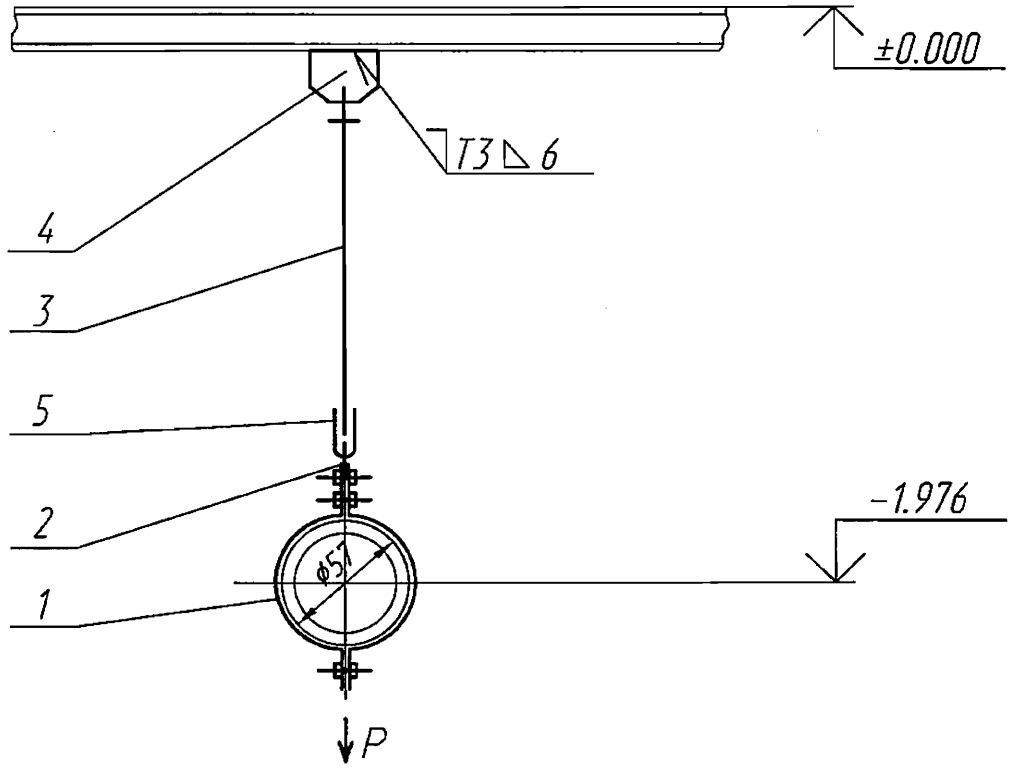

ООО «Атомэнергопроект»
Директор Кэнаев А.Н.

ОАО «НИАЭП»
АРХИВНЫЙ ЭКЗ.
Инв. № 44910

Технические характеристики

Рр=980 Н (100 кгс) – рабочая нагрузка

Технические требования

1. Сварку производить электродами Э46А ГОСТ 9467-75. Сварные швы по ГОСТ 5264-80.Сварку тяги поз.3 с ушком поз.5 производить по ОСТ 108.632.03-80. Масса наплавленного металла-0.11 кг.

2. Размеры для справок.

3. Длина тяги поз.3 дана с монтажным припуском.

4. Остальные технические требования по ОСТ 108.275.50-80. ②

					М-860515СБ
2				02.12	
Изм	Лист	N докум	Подпись	Дата	Подвеска
Разраб		Темников		02.12	
Проверил		Ищенко		02.12	
Т.контр		Тягло		02.12	
Нач.сект		Лидо		02.12	
Н. контр					ОАО "Турбоатом"
Утв		Алексеев		02.12	

Лит	Масса	Масштаб
и	② 3,5544	—
Лист	Листов 1	

Формат А4