М-860516АСБ

Перв примен М-860516А

Справ N

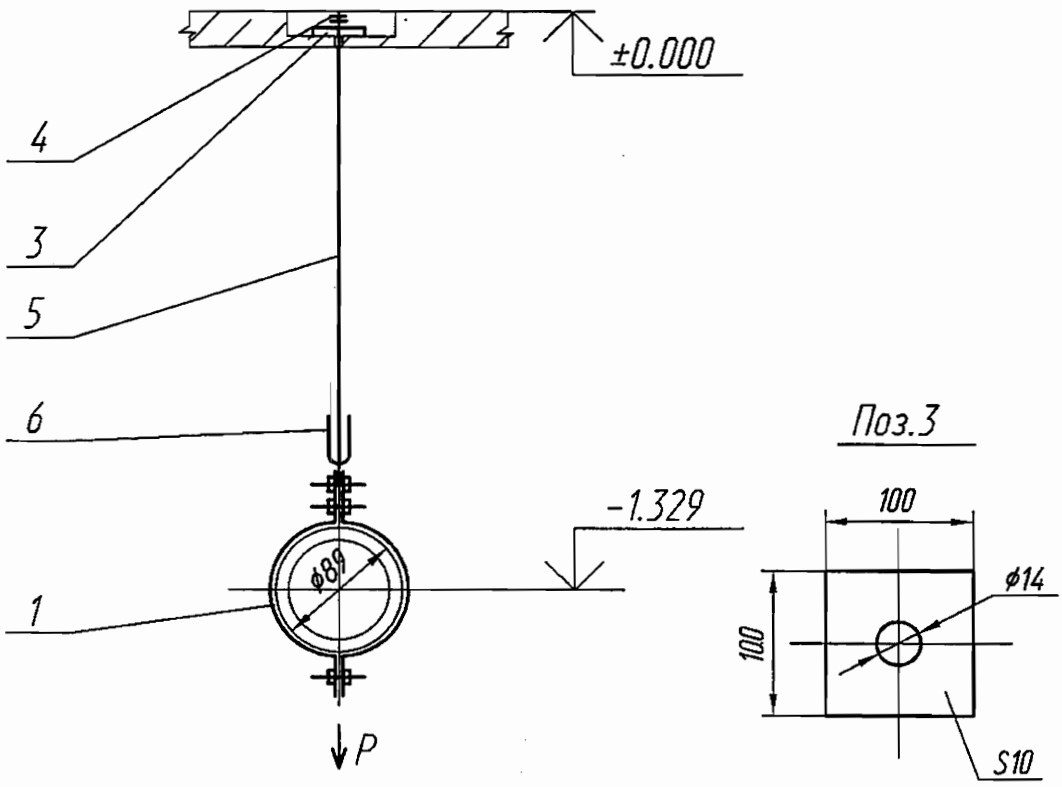

ООО «Атомэнергопроект»
Директор Канаев А.Н.

ОАО «НИАЭП»
АРХИВНЫЙ ЭКЗ.
Инв. № 44910

Технические характеристики

Рр=1450,4 Н (148 кгс) – рабочая нагрузка

Технические требования

1. Сварку производить электродами Э46А ГОСТ 9467–75. Сварные швы по ГОСТ 5264–80.Сварку тяги поз.5, с ушком поз.6 производить по ОСТ 108.632.03–80. Масса наплавленного металла–0.04 кг.

2. Размеры для справок.

3. Длина тяги поз.5 дана с монтажным припуском.

4. Остальные технические требования по ОСТ 108.275.50–80.

Подпись и дата | Инв N дубл | Взам инв N | Подпись и дата | Инв N подл

Изм	Лист	N докум	Подпись	Дата
Разраб		Мореева		09.12
Проверил		Ищенко		09.12
Т.контр		Тягло		09.12
Нач.сект		Лидо		09.12
Н. контр				
Утв		Алексеев		09.12

М-860516АСБ

Подвеска

Лит	Масса	Масштаб
и	6,0298	—
Лист	Листов 1	

ОАО "Турбоатом"

Формат А4