М-860518СБ

Перв примен М-860518

Справ N

Подпись и дата

Инв N дубл

Взам инв N

Подпись и дата

Инв N подл

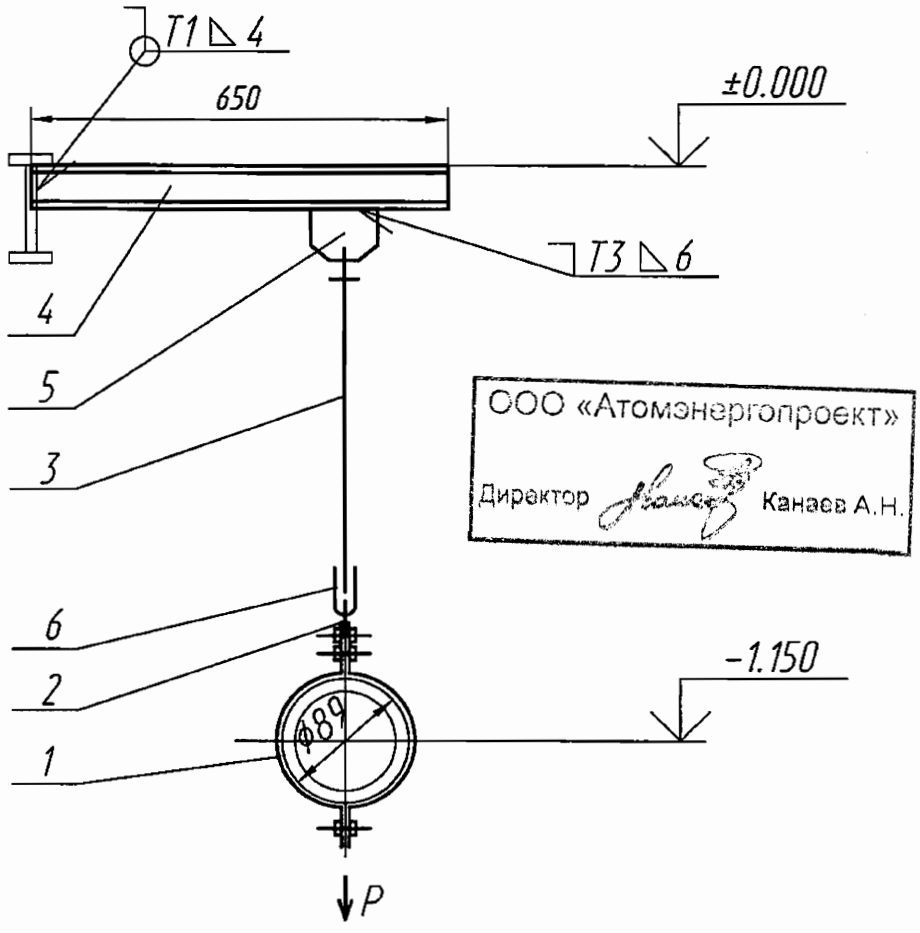

ООО «Атомэнергопроект»
Директор Канаев А.Н.

Технические характеристики

Рр=1225 Н (125 кгс) – рабочая нагрузка

Технические требования

1. Сварку производить электродами Э46А ГОСТ 9467-75. Сварные швы по ГОСТ5264-80.Сварку тяги с ушком производить по ОСТ 108.632.03-80. Масса наплавленного металла-0.5 кг.

2. Размеры для справок.

3. Длина тяги поз. 3 дана с монтажным припуском.

4. Остальные технические требования по ОСТ ОСТ ~~108.275.50-80~~ ②

ОАО «НИАЭП»
АРХИВНЫЙ ЭКЗ. ②
Инв. № 44910

					М-860518СБ
2				02.12	
Изм	Лист	N докум	Подпись	Дата	
Разраб		Темников		02.12	Подвеска
Проверил		Ищенко		02.12	
Т.контр		Тягло		02.12	
Нач.сект		Лидо		02.12	
Н. контр					
Утв		Алексеев		02.12	

Лит	Масса	Масштаб
и	② 9,7695	—
Лист	Листов 1	

ОАО "Турбоатом"