М-860519СБ

Перв примен М-860519

Справ N

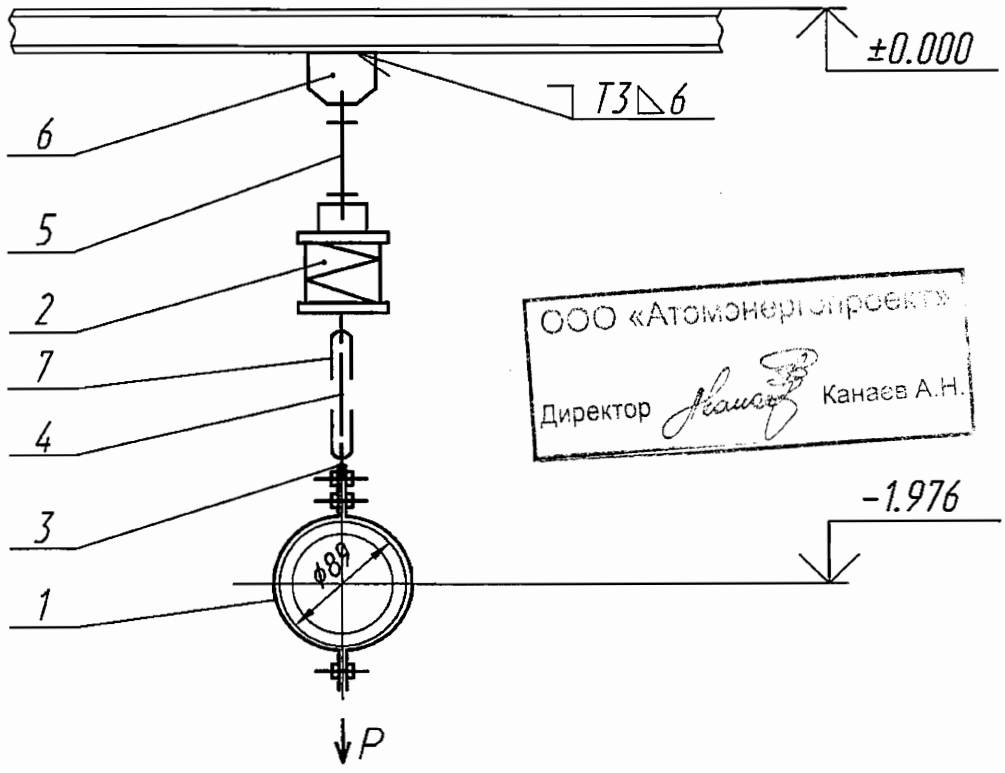

ООО «Атомэнергопроект»
Директор Канаев А.Н.

Характеристика пружины

	Высота в свободном состоянии	Максимально допустимая нагрузка	При установке		В рабочем состоянии	
			Высота	Нагрузка	Высота	Нагрузка
	мм	Н (кгс)	мм	Н (кгс)	мм	Н (кгс)
③	151	2730 (278)	127	940,8 (96)	127	940,8 (96)

Технические характеристики

③ Рр=940,8 Н (96 кгс) – рабочая нагрузка

ОАО «НИАЭП»
АРХИВНЫЙ ЭКЗ.
Инв. № 44910

Технические требования

1. Сварку производить электродами Э46А ГОСТ 9467–75. Сварные швы по ГОСТ 5264–80.Сварку тяги поз.4,5 с ушком поз.7 производить по ОСТ 108.632.03–80. Масса наплавленного металла–0,2 кг.
2. Размеры для справок.
3. Длина тяги поз.5 дана с монтажным припуском.
4. Остальные технические требования по ОСТ ОСТ 108.275.50–80. ②

Подпись и дата | Инв N дубл | Взам инв N | Подпись и дата | Инв N подл

3				09.12
2				02.12
Изм	Лист	N докум	Подпись	Дата
Разраб		Темников		02.12
Проверил		Ищенко		02.12
Т.контр		Тягло		02.12
Нач.сект		Лидо		02.12
Н. контр				
Утв		Алексеев		02.12

М-860519СБ

Подвеска

Лит	Масса	Масштаб
и	② 10,7168	—
Лист	Листов 1	

ОАО "Турбоатом"