М-860520АСБ

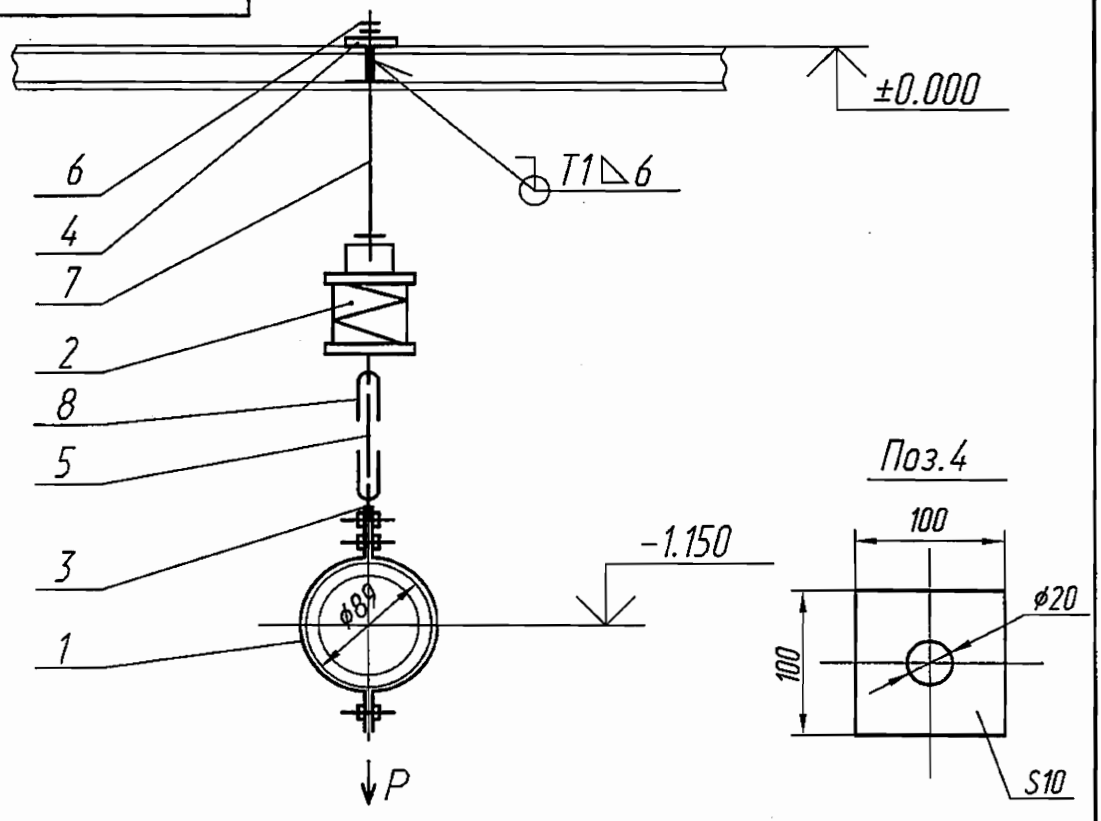

ООО «Атомэнергопроект»
Директор Канаев А.Н.

Характеристика пружины

Высота в свободном состоянии	Максимально допустимая нагрузка	При установке		В рабочем состоянии	
		Высота	Нагрузка	Высота	Нагрузка
мм	Н (кгс)	мм	Н (кгс)	мм	Н (кгс)
166	5240 (534)	132	2577,4 (263)	132	2577,4 (263)

Технические характеристики

Рр=2577,4 Н (263 кгс) – рабочая нагрузка

ОАО «НИАЭП»
АРХИВНЫЙ ЭКЗ.
Инв. № 44910

Технические требования

1. Сварку производить электродами Э46А ГОСТ 9467-75. Сварные швы по ГОСТ 5264-80.Сварку тяги поз.5,6 с ушком поз.8производить по ОСТ 108.632.03-80. Масса наплавленного металла-0,7 кг.
2. Размеры для справок.
3. Длина тяги поз.5 дана с монтажным припуском.
4. Остальные технические требования по ОСТ ОСТ 108.275.50-80.

Изм	Лист	N докум	Подпись	Дата
Разраб		Мореева		09.12
Проверил		Ищенко		09.12
Т.контр		Тягло		09.12
Нач.сект		Лидо		09.12
Н. контр				
Утв		Алексеев		09.12

М-860520АСБ

Подвеска

Лит	Масса	Масштаб
и	27,025	—
Лист	Листов 1	

ОАО "Турбоатом"

Формат А4

Перв примен М-860520А
Справ N
Подпись и дата
Инв N дубл
Взам инв N
Подпись и дата
Инв N подл