М-860521АСБ

Перв примен М-860521А

Справ N

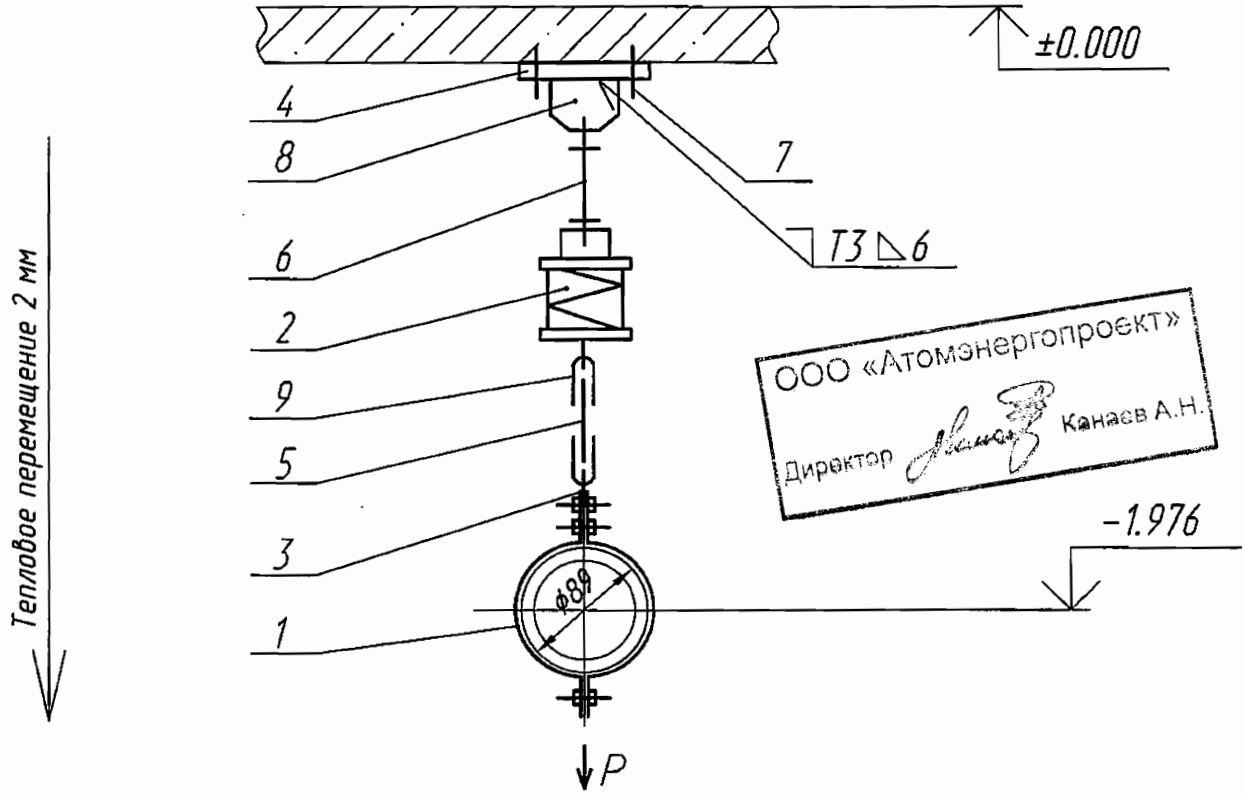

ООО «Атомэнергопроект»
Директор Канаев А.Н.

Характеристика пружины

Высота в свободном состоянии	Максимально допустимая нагрузка	При установке		В рабочем состоянии	
		Высота	Нагрузка	Высота	Нагрузка
мм	Н (кгс)	мм	Н (кгс)	мм	Н (кгс)
151	1260 (128)	123	501.8 (51,2)	121	539 (55)

Технические характеристики

Рр=539 Н (55 кгс) – рабочая нагрузка

ОАО «НИАЭП»
АРХИВНЫЙ ЭКЗ.
Инв. № 44910%

Технические требования

1. Сварку производить электродами Э46А ГОСТ 9467–75. Сварные швы по ГОСТ 5264–80. Сварку тяги поз.5,6 с ушком поз.9 производить по ОСТ 108.632.03–80. Масса наплавленного металла–0,2 кг.
2. Размеры для справок.
3. Длина тяги поз.6 дана с монтажным припуском.
4. Остальные технические требования по ОСТ ОСТ 108.275.50–80.

Взам инв N

Инв N дубл

Подпись и дата

Инв N подл

Подпись и дата

Изм	Лист	N докум	Подпись	Дата
Разраб		Мореева		09.12
Проверил		Ищенко		09.12
Т.контр		Тягло		09.12
Нач.сект		Лидо		09.12
Н. контр				
Утв		Алексеев		09.12

М-860521АСБ

Подвеска

Лит	Масса	Масштаб
и	18,5324	—
Лист	Листов 1	

ОАО "Турбоатом"

Формат А4