М-860523АСБ

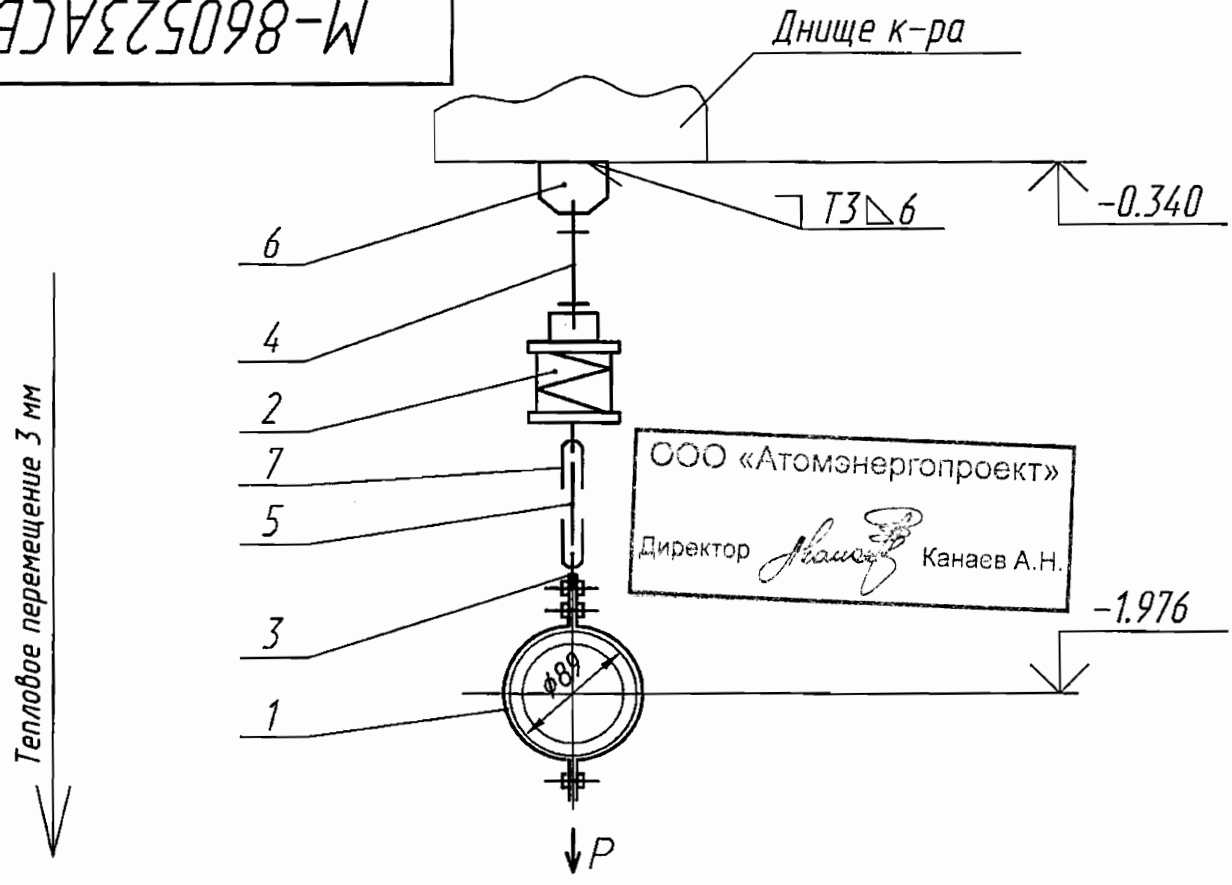

Характеристика пружины

Высота в свободном состоянии	Максимально допустимая нагрузка	При установке		В рабочем состоянии	
		Высота	Нагрузка	Высота	Нагрузка
мм	Н (кгс)	мм	Н (кгс)	мм	Н (кгс)
143	1254 (128)	98	803,6 (82)	95	862,4 (88)

Технические характеристики

Рр=862,4 Н (88 кгс) – рабочая нагрузка

ОАО «НИАЭП»
АРХИВНЫЙ ЭКЗ.
Инв. № 44910

Технические требования

1. Сварку производить электродами Э46А ГОСТ 9467–75. Сварные швы по ГОСТ 5264–80. Сварку тяги поз.4,5 с ушком поз.7 производить по ОСТ 108.632.03–80. Масса наплавленного металла–0,2 кг.
2. Размеры для справок.
3. Длина тяги поз.5 дана с монтажным припуском.
4. Остальные технические требования по ОСТ 108.275.50–80.

Изм	Лист	N докум	Подпись	Дата
Разраб		Мореева		09.12
Проверил		Ищенко		09.12
Т.контр		Тягло		09.12
Нач.сект		Лидо		09.12
Н. контр				
Утв		Алексеев		09.12

М-860523АСБ

Подвеска

Лит	Масса	Масштаб
и	16,0392	—
Лист	Листов 1	

ОАО "Турбоатом"

Формат А4

Перв примен М-860523А

Справ N

Подпись и дата

Инв N дубл

Взам инв N

Подпись и дата

Инв N подл