М-860524СБ

Перв примен М-860524

Справ N

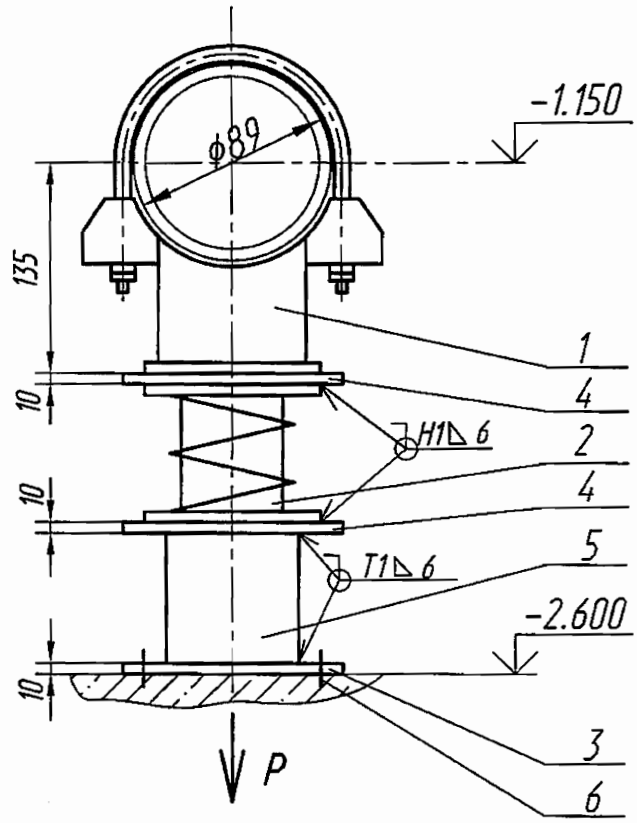

ООО «Атомэнергопроект» Директор Канаев А.Н.

Характеристика пружины

	Высота в свободном состоянии	Максимально допустимая нагрузка	При установке		В рабочем состоянии	
			Высота	Нагрузка	Высота	Нагрузка
	мм	Н (кгс)	мм	Н (кгс)	мм	Н (кгс)
④	177	8000 (816)	164	1470 (150)	164	1470 (150)

Технические характеристики

④ Рр=1470 Н (150 кгс) – рабочая нагрузка

ОАО «НИАЭП» АРХИВНЫЙ ЭКЗ. Инв. № 44910

Технические требования

1. Сварку производить электродами Э46А ГОСТ 9467-75. Сварные швы по ГОСТ 5264-80. Масса наплавленного металла-2,0 кг.
2. Размеры для справок.
3. Длина стойки поз.5 дана с монтажным припуском. ③
4. Остальные технические требования по ОСТ 108.275.50-80.

Подпись и дата | Инв N дубл | Взам инв N | Подпись и дата | Инв N подл

4				09.12
3				02.12
Изм	Лист	N докум	Подпись	Дата
Разраб		Темников		02.12
Проверил		Ищенко		02.12
Т.контр		Тягло		02.12
Нач.сект		Лидо		02.12
Н. контр				
Утв		Алексеев		02.12

М-860524СБ

Опора

Лит	Масса	Масштаб
и	③ 69,0429	—
Лист	Листов 1	

ОАО "Турбоатом"

Формат А4