М-860525СБ

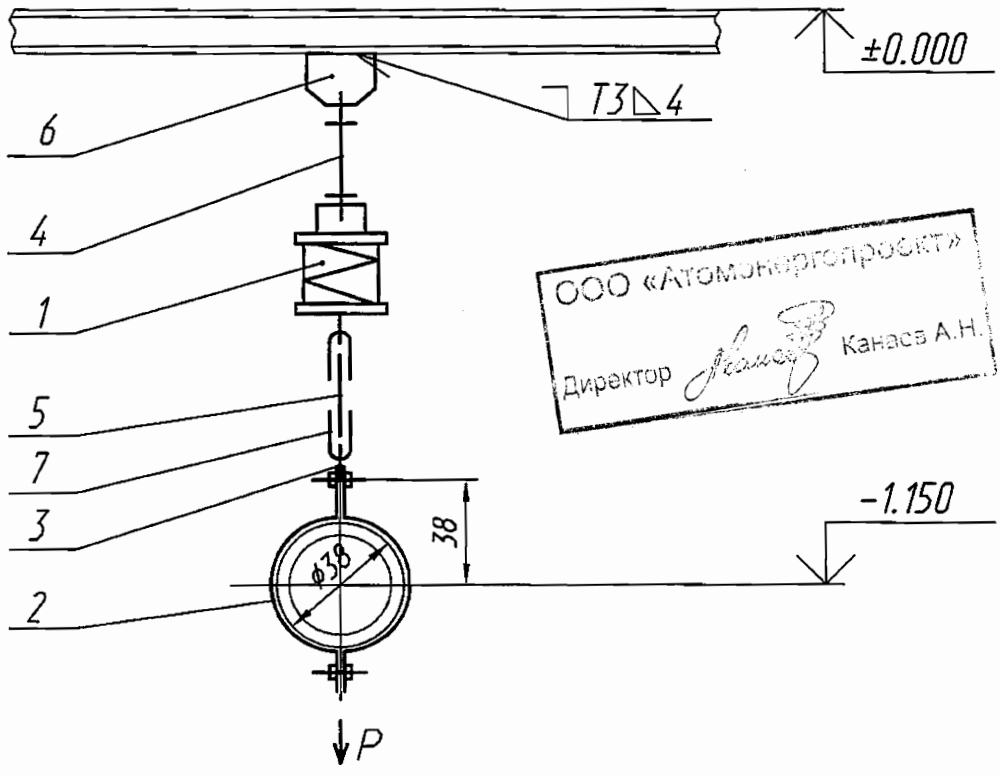

ООО «Атомэнергопроект»
Директор Канаев А.Н.

Характеристика пружины

	Высота в свободном состоянии	Максимально допустимая нагрузка	При установке		В рабочем состоянии	
			Высота	Нагрузка	Высота	Нагрузка
	мм	Н (кгс)	мм	Н (кгс)	мм	Н (кгс)
③	143	1260 (128)	114	519,4 (53)	114	519,4 (53)

Технические характеристики

③ Рр=519,4 Н (53 кгс) – рабочая нагрузка

ОАО «НИАЭП»
АРХИВНЫЙ ЭКЗ.
Инв. № 44910

Технические требования

1. Сварку производить электродами Э46А ГОСТ 9467–75. Сварные швы по ГОСТ 5264–80. Сварку тяги поз.4,5 с ушком поз.7 производить по ОСТ 108.632.03–80. Масса наплавленного металла–0,2 кг.
2. Размеры для справок.
3. Длина тяги поз.5 дана с монтажным припуском.
4. Остальные технические требования по ОСТ 108.275.50–80. ②

3				03.12
2				02.12
Изм	Лист	N докум	Подпись	Дата
Разраб		Темников		02.12
Проверил		Ищенко		02.12
Т.контр		Тягло		02.12
Нач.сект		Лидо		02.12
Н. контр				
Утв		Алексеев		02.12

М-860525СБ

Подвеска

Лит	Масса	Масштаб
и	② 6,541	

Лист | Листов 1

ОАО "Турбоатом"

Формат А4

Перв примен М-860525
Справ N
Подпись и дата
Инв N дубл
Взам инв N
Подпись и дата
Инв N подл