М-860526АСБ

Перв. примен. М-860526А

Справ N

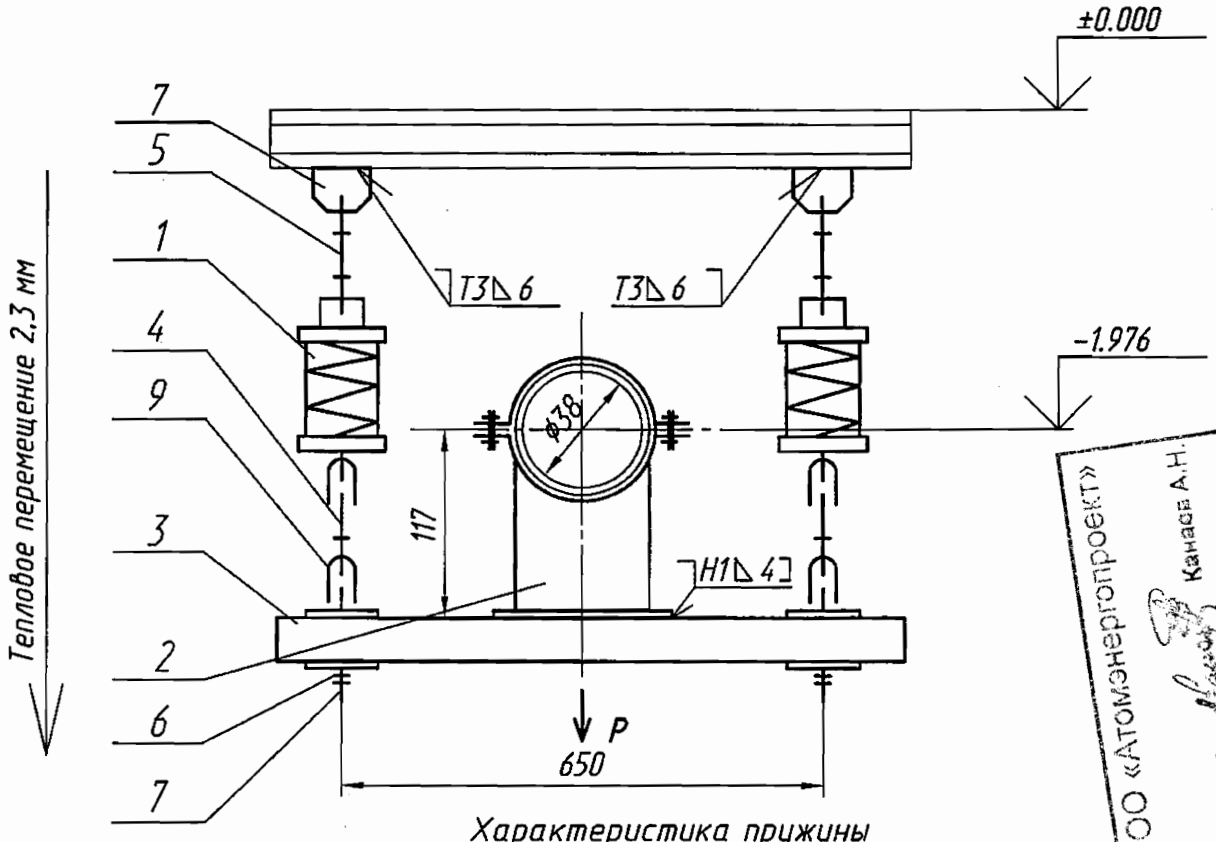


ООО «АТОМЭНЕРГОПРОЕКТ» Директор Канаев А.Н.

Характеристика пружины

| Высота в свободном состоянии | Максимально допустимая нагрузка | При установке | | В рабочем состоянии | |
|---|---|---|---|---|---|
| | | Высота | Нагрузка | Высота | Нагрузка |
| мм | Н ( кгс ) | мм | Н ( кгс ) | мм | Н ( кгс ) |
| 151 | 2730 (278) | 131,3 | 764,4 (78) | 129 | 852,6 (87) |

Технические характеристики

Рр=1705,2 Н (174 кгс ) – рабочая нагрузка

Технические требования

1. Сварку производить электродами Э46А ГОСТ 9467-75. Сварные швы по ГОСТ 5264-80.Сварку тяги поз. 4, 5 с ушком поз. 9 производить по ОСТ 108.632.03-80. Масса наплавленного металла-1.5 кг.
2. Размеры для справок.
3. Длина тяги поз. 5 дана с монтажным припуском.
4. Остальные технические требования по ОСТ 108.275.50-80.

ОАО «НИАЭП» АРХИВНЫЙ ЭКЗ. Инв № 44910 с/о

Подпись и дата | Инв N дубл | Взам инв N | Подпись и дата | Инв N подл

| Изм | Лист | N° докум | Подпись | Дата |
|---|---|---|---|---|
| Разраб | | Мореева | | 09.12 |
| Проверил | | Ищенко | | 09.12 |
| Т.контр | | Тягло | | 09.12 |
| Нач.сект | | Лидо | | 09.12 |
| Н. контр | | | | |
| Утв | | Алексеев | | 09.12 |

# М-860526АСБ

## Подвеска

| Лит | Масса | Масштаб |
|---|---|---|
| и | 43,81 кг | — |
| Лист | Листов 1 | |

ОАО "Турбоатом"

Формат А4