М-862837

Перв. примен. Б-805979-3

Справ. №

Подп. и дата

Инв. № дубл.

Взам. инв. №

Подп. и дата

Инв. № подл.

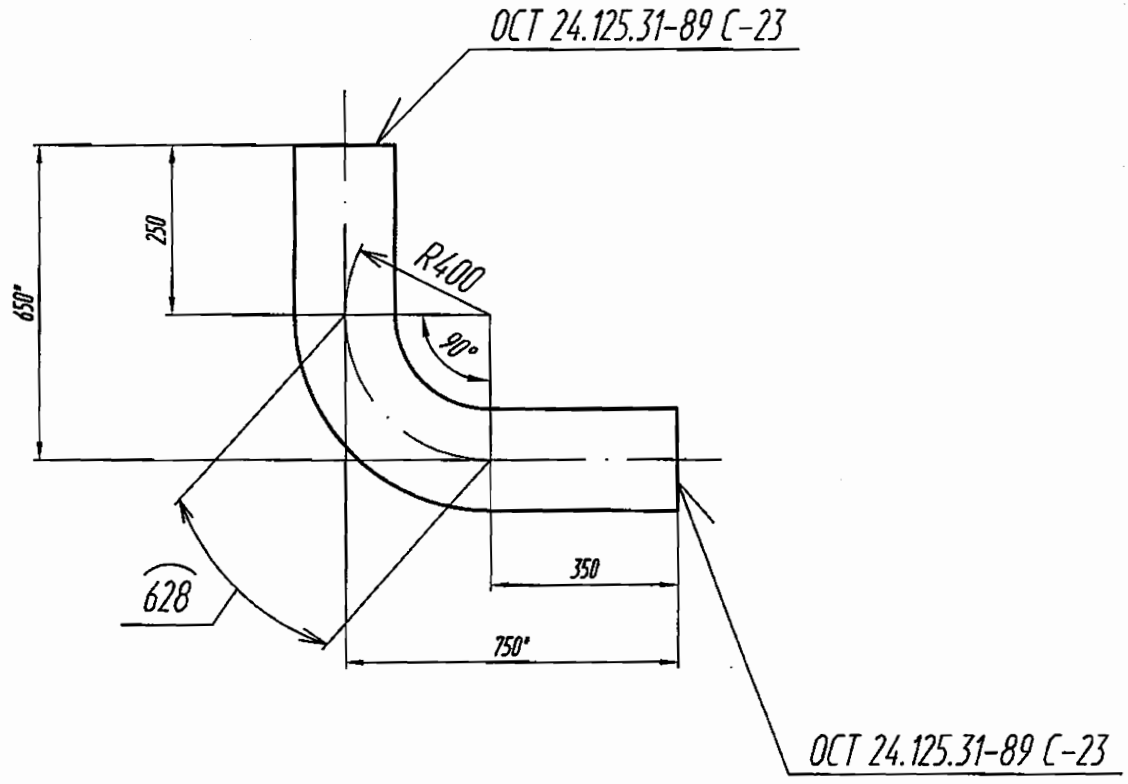

ООО «Атомэнергопроект»
Директор Канаев А.Н.

1. Параметры среды: Рр=1.57 МПа (16 кгс/см ^{2}), t=188°С - расчетные
Рр = 1,15 МПа (11,7 кгс/см^2), t = 186°С - рабочие
2. * Размеры для справок.
3. Развернутая длина трубы - 1228 мм.
4. Чертеж разработан на основании 40 ОСТ 24.125.32-89.
5. Маркировка и остальные технические требования по ОСТ 108.030.124-85.

ОАО «НИАЭП»
АРХИВНЫЙ ЭКЗ.
Инв. № 44910

М-862837

Изм	Лист	№ докум.	Подп.	Дата
Разраб.		Темников		02.12
Пров.		Ищенко		02.12
Т.контр.		Тягло		02.12
Н. сект.		Лидо		02.12
Н.контр.				
Утв.		Алексеев		02.12

Труба гнутая

Лит.	Масса	Масштаб
И	15,424	—
Лист 1	Листов 1	

Труба 89х6
Сталь 20 ТУ14-3Р-55-2001

ОАО "Турбоатом"

Копировал: Формат А4