Перв. примен. Б-805979-3

Справ. №

Подп. и дата

Инв. № дубл.

Взам. инв. №

Подп. и дата

Инв. № подл.

M-862846

$\sqrt{Ra\ 12,5}$ ($\sqrt{}$)

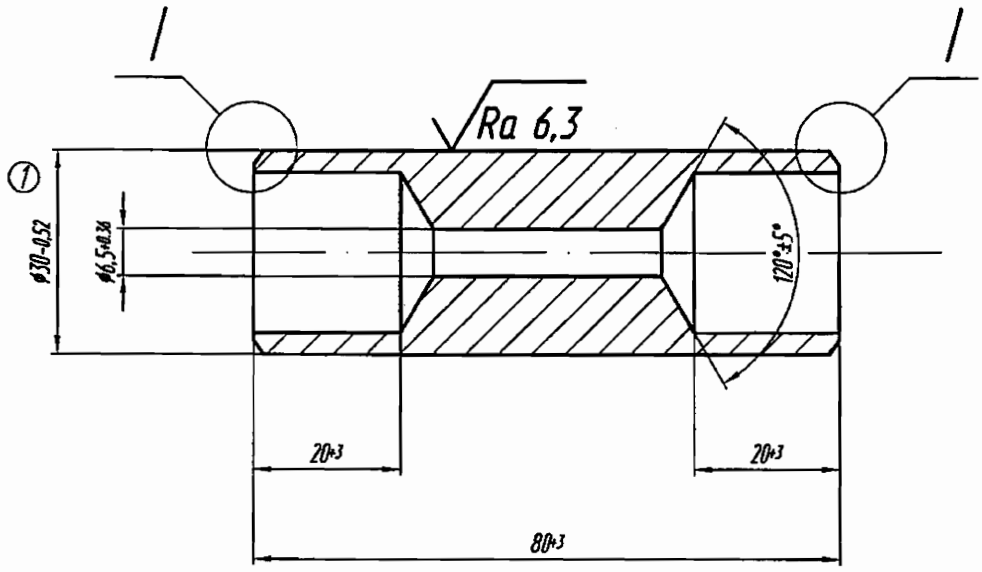

I (2:1)

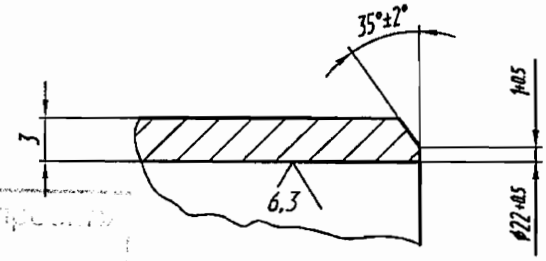

Директор Канаев А.Н

1. Параметры среды: Рр=1,57 МПа (16 кгс/см ^{2}), t=188°С - расчетные
Рр=1,15 МПа (11,7 кгс/см^2), t=186°С - рабочие
2. Неуказанные предельные отклонения размеров Н14, ±IT14/2.
3. Маркировка и остальные технические требования по ОСТ 108.030.124-85.

ОАО «НИАЭП»
АРХИВНЫЙ ЭКЗ.
44910%
Инв. №

M-862846

Изм	Лист	№ докум.	Подп.	Дата
1				02.12
Разраб.		Темников		02.12
Пров.		Ищенко		02.12
Т.контр.		Тягло		02.12
Н. сект.		Лидо		02.12
Н.контр.				
Утв.		Алексеев		02.12

Трубка дроссельная 20×6,5

Круг ВI-IV-36 ГОСТ 2590-2006 ① / 20-ЗГП-М1-ГС-УЗК-Т0 ГОСТ 1050-88

Лит.	Масса	Масштаб
И	① 0,27	1:1

Лист 1 Листов 1

ОАО "Турбоатом"

Копировал: Формат А4