М-863382СБ

Перв примен М-863382

Справ N

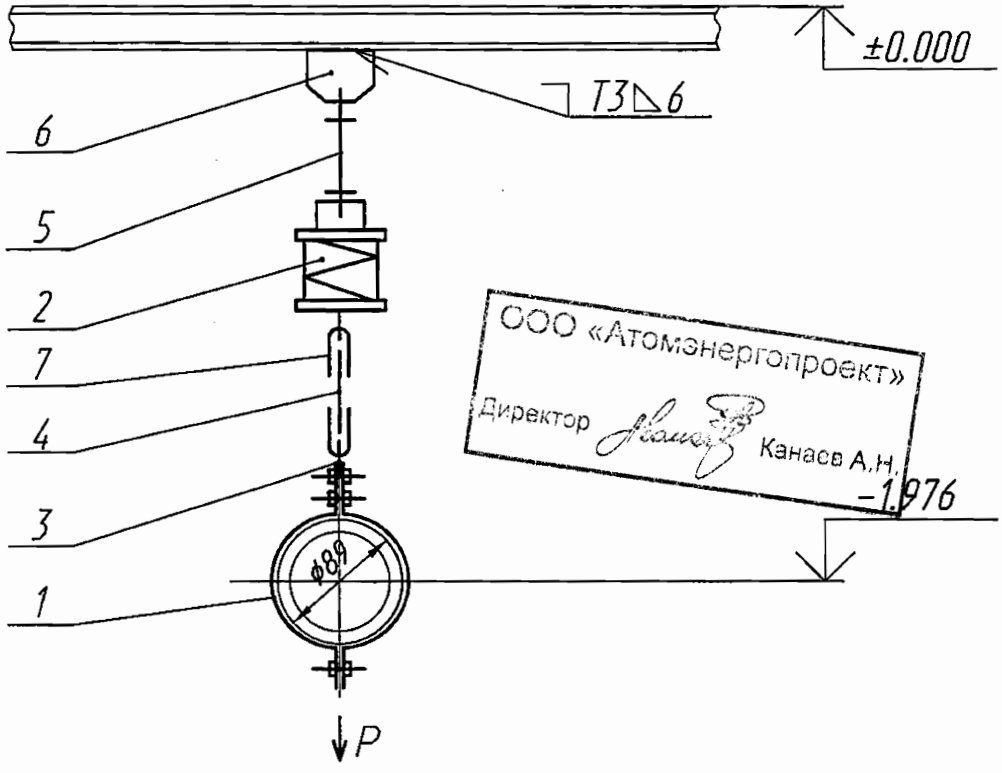

ООО «Атомэнергопроект»
Директор Канаев А.Н.

Характеристика пружины

	Высота в свободном состоянии	Максимально допустимая нагрузка	При установке		В рабочем состоянии	
			Высота	Нагрузка	Высота	Нагрузка
	мм	Н (кгс)	мм	Н (кгс)	мм	Н (кгс)
②	151	2730 (278)	119	1254,4 (128)	119	1254,4 (128)

Технические характеристики

② Рр=1254,4 Н (128 кгс) – рабочая нагрузка

ОАО «НИАЭП»
АРХИВНЫЙ ЭКЗ.
Инв. № 44910

Технические требования

1. Сварку производить электродами Э46А ГОСТ 9467-75. Сварные швы по ГОСТ 5264-80.Сварку тяги поз.4,5 с ушком поз.7 производить по ОСТ 108.632.03-80. Масса наплавленного металла-0,2 кг.
2. Размеры для справок.
3. Длина тяги поз.5 дана с монтажным припуском. ①
4. Остальные технические требования по ОСТ 108.275.50-80.

Подпись и дата | Инв N дубл | Взам инв N | Подпись и дата | Инв N подл

Изм	Лист	N докум	Подпись	Дата
2				09.12
1				02.12
Разраб		Темников		02.12
Проверил		Ищенко		02.12
Т.контр		Тягло		02.12
Нач.сект		Лидо		02.12
Н. контр				
Утв		Алексеев		02.12

М-863382СБ

Подвеска

Лит	Масса	Масштаб
и	① 10,7168	—
Лист	Листов 1	

ОАО "Турбоатом"

Формат А4