Перв. примен. М-863383

Справ. N°

Подп. и дата

Инв. N° дубл.

Взам. инв. N°

Подп. и дата

Инв. N° подл.

М-863383СБ

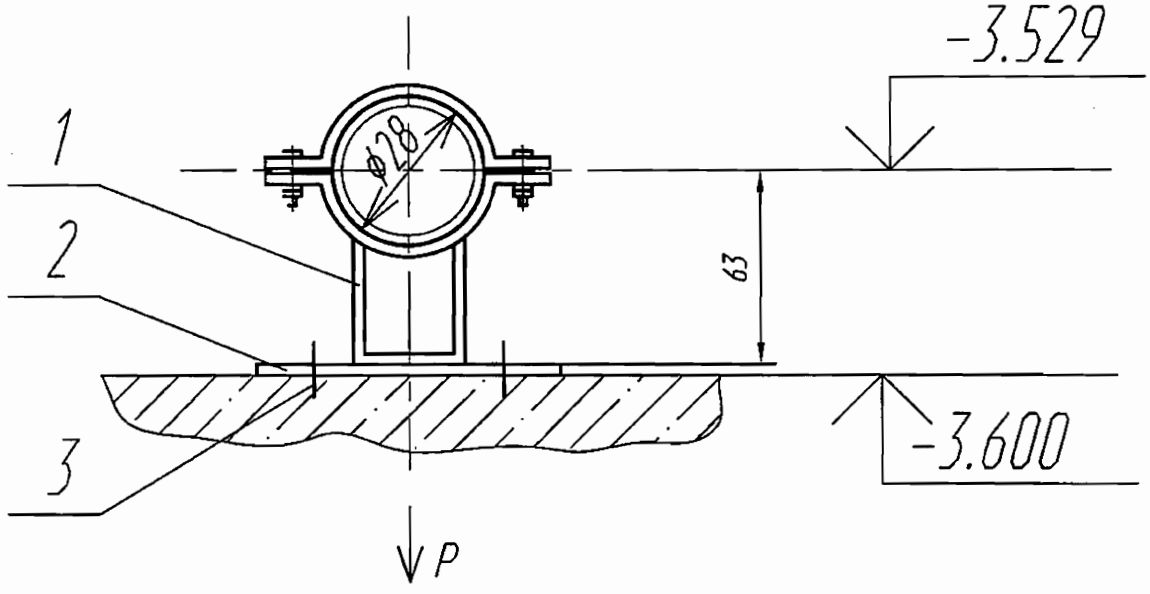

ООО «Атомэнергопроект»
Директор Канаев А.Н.

Технические характеристики

Рр= 392 Н (40 кгс) - рабочая нагрузка

Технические требования

1. Сварку производить электродами Э46А ГОСТ 9467-75. Сварные швы по ГОСТ 5264-80. Масса наплавленного металла - 0,05 кг.

2. Размеры для справок.

3. Остальные технические требования по ОСТ 108.275.50-80.

②

ОАО «НИАЭП»
АРХИВНЫЙ ЭКЗ.
Инв. № 44910

3				05.12
2				02.12
Изм	Лист	N° докум.	Подп.	Дата
Разраб		Темников		02.12
Проверил		Ищенко		02.12
Т.контр		Тягло		02.12
Нач.сект		Пахомов		02.12
Н. контр				
Утв		Алексеев		02.12

М-863383СБ

Опора неподвижная

Лит	Масса	Масштаб
и	②③ 1,883	—
Лист	Листов 1	

ОАО"Турбоатом"

Копировал:

Формат А4