М-866319СБ

Перв примен М-866319

Справ N

Подпись и дата

Инв N дубл

Взам инв N

Подпись и дата

Инв N подл

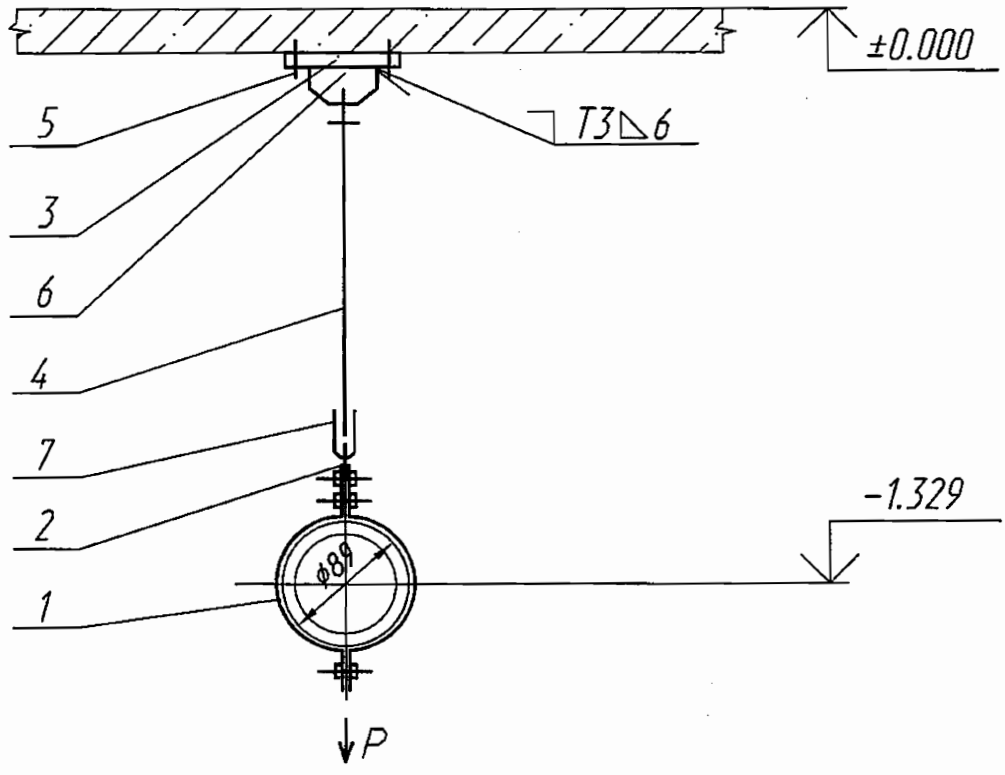

ООО «Атомэнергопроект»
Директор Канаев А.Н.

Технические характеристики

Рр=833 Н (85 кгс) – рабочая нагрузка

Технические требования

1. Сварку производить электродами Э46А ГОСТ 9467-75. Сварные швы по ГОСТ 5264-80.Сварку тяги поз.4 с ушком поз.7 производить по ОСТ 108.032.07-80. Масса наплавленного металла-0.11 кг.

2. Размеры для справок.

3. Длина тяги поз. 4 дана с монтажным припуском.

4. Остальные технические требования по ОСТ 108.275.50-80.

ОАО «НИАЭП»
АРХИВНЫЙ ЭКЗ.
Инв. № 44910%

Изм	Лист	N докум	Подпись	Дата
Разраб		Мореева		09.12
Проверил		Ищенко		09.12
Т.контр		Тягло		09.12
Нач.сект		Лидо		09.12
Н. контр				
Утв		Алексеев		09.12

М-866319СБ

Подвеска

Лит	Масса	Масштаб
и	5,5596	—
Лист	Листов 1	

ОАО "Турбоатом"

Формат А4