М-866320СБ

Перв примен М-866320

Справ N

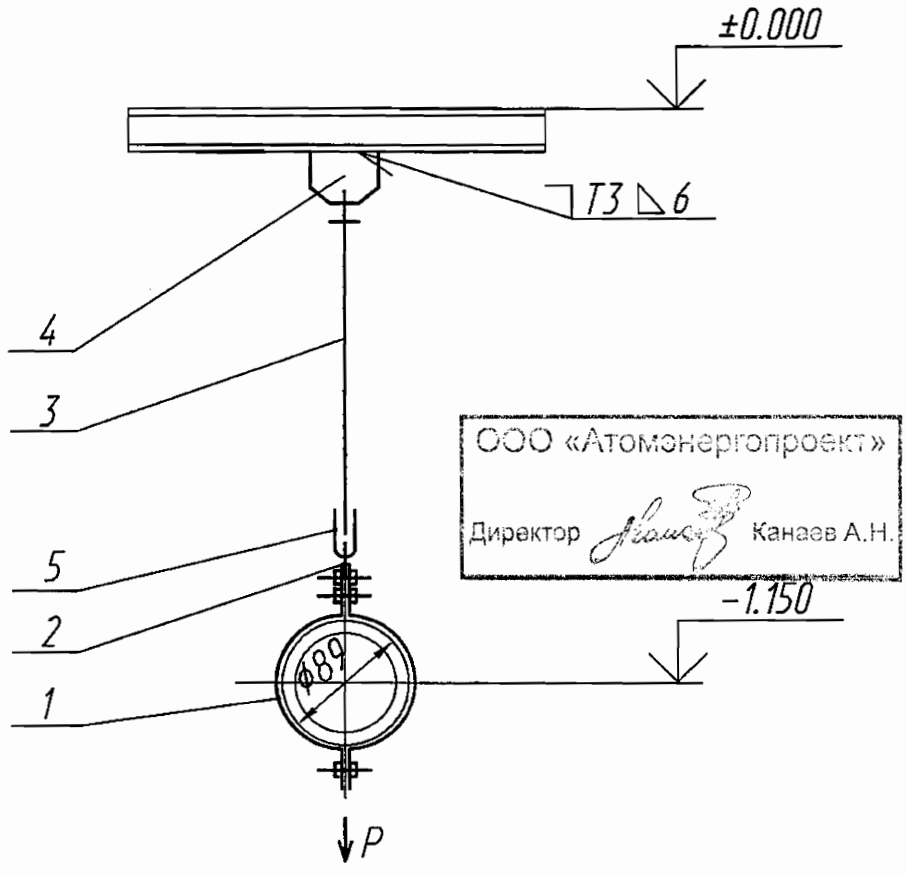

ООО «Атомэнергопроект»
Директор Канаев А.Н.

Технические характеристики

Рр=1333 Н (136 кгс) – рабочая нагрузка

Технические требования

1. Сварку производить электродами Э46А ГОСТ 9467–75. Сварные швы по ГОСТ5264–80.Сварку тяги с ушком производить по ОСТ 108.632.03–80. Масса наплавленного металла–0.5 кг.
2. Размеры для справок.
3. Длина тяги поз. 3 дана с монтажным припуском.
4. Остальные технические требования по ОСТ ОСТ ~~108.275.50–80~~

ОАО «НИАЭП»
АРХИВНЫЙ ЭКЗ.
Инв. № 44910

Подпись и дата | Инв N дубл | Взам инв N | Подпись и дата | Инв N подл

Изм	Лист	N докум	Подпись	Дата
Разраб		Мореева		09.12
Проверил		Ищенко		09.12
Т.контр		Тягло		09.12
Нач.сект		Лидо		09.12
Н. контр				
Утв		Алексеев		09.12

М-866320СБ

Подвеска

Лит	Масса	Масштаб
и	4,186	—
Лист	Листов 1	

ОАО "Турбоатом"