М-866321СБ

Перв примен М-866321

Справ N

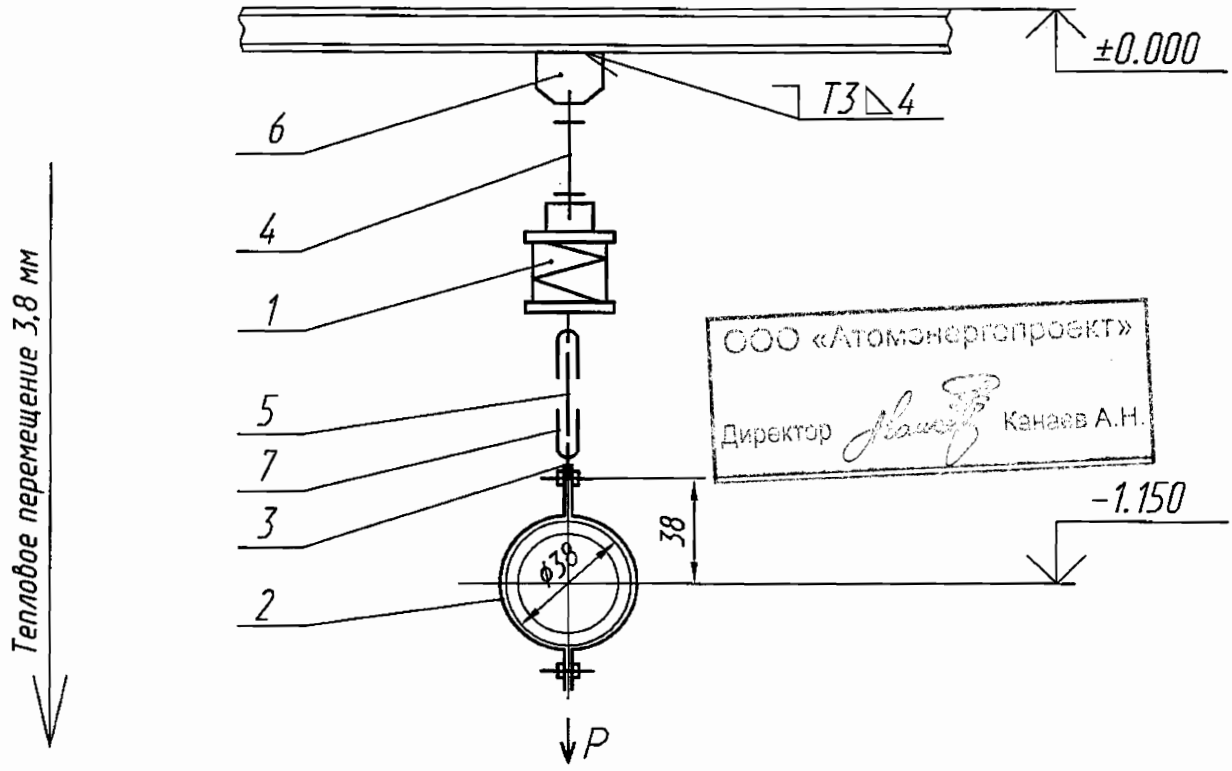


ООО «Атомэнергопроект»
Директор Канаев А.Н.

Характеристика пружины

| Высота в свободном состоянии | Максимально допустимая нагрузка | При установке | | В рабочем состоянии | |
|---|---|---|---|---|---|
| | | Высота | Нагрузка | Высота | Нагрузка |
| мм | Н ( кгс ) | мм | Н ( кгс ) | мм | Н ( кгс ) |
| 143 | 1254 (128) | 135,8 | 128 (13) | 132.7 | 196 (20) |

Технические характеристики

Рр=196 Н (20 кгс ) – рабочая нагрузка

Технические требования

1. Сварку производить электродами Э46А ГОСТ 9467-75. Сварные швы по ГОСТ 5264-80. Сварку тяги поз.4,5 с ушком поз.7 производить по ОСТ 108.632.02-80. Масса наплавленного металла-0,2 кг.
2. Размеры для справок.
3. Длина тяги поз.5 дана с монтажным припуском.
4. Остальные технические требования по ОСТ 108.275.50-80.

ОАО «НИАЭП»
АРХИВНЫЙ ЭКЗ.
Инв. № 44910 %

Подпись и дата | Инв N дубл | Взам инв N | Подпись и дата | Инв N подл

| Изм | Лист | N докум | Подпись | Дата |
|---|---|---|---|---|
| Разраб | | Мореева | | 09.12 |
| Проверил | | Ищенко | | 09.12 |
| Т.контр | | Тягло | | 09.12 |
| Нач.сект | | Лидо | | 09.12 |
| Н. контр | | | | |
| Утв | | Алексеев | | 09.12 |

М-866321СБ

Подвеска

| Лит | Масса | Масштаб |
|---|---|---|
| и | 6,541 | — |
| Лист | Листов 1 | |

ОАО "Турбоатом"