М-866324

Перв примен Б-805979-3

Справ N

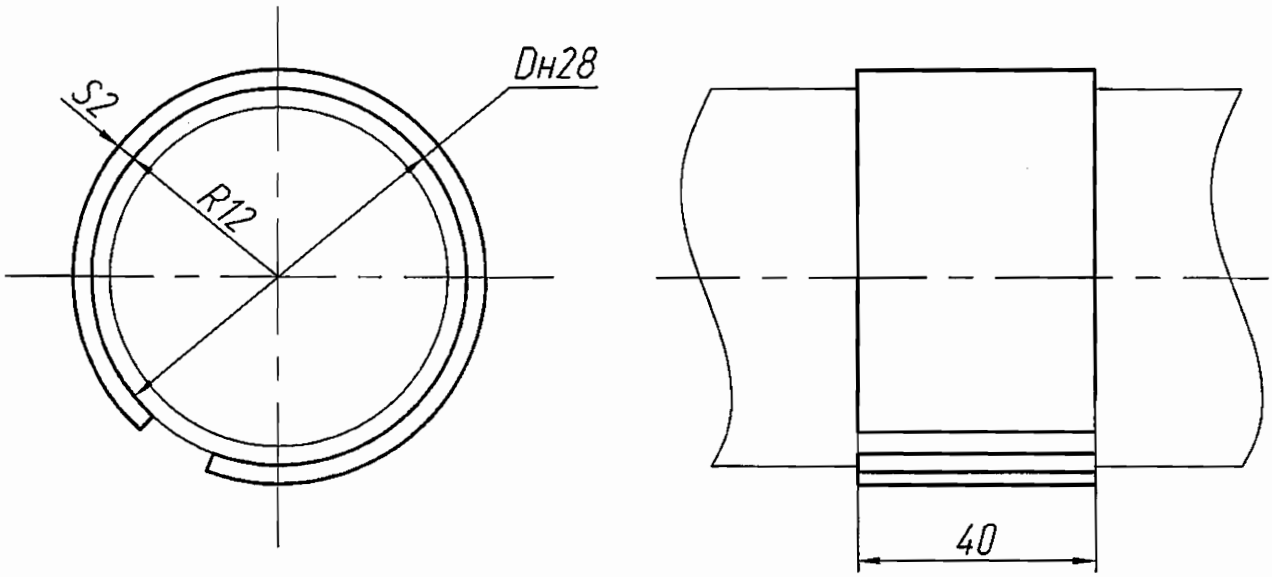

1. Длина развертки – 60 мм.

ОАО «НИАЭП»
АРХИВНЫЙ ЭКЗ.
Инв. № 44910

ООО «Атомэнергопроект»
Директор Канаев А.Н.

Подпись и дата | Инв N дубл | Взам инв N | Подпись и дата | Инв N подл

Изм	Лист	N докум	Подпись	Дата
Разраб		Мореева		09.12
Проверил		Ищенко		09.12
Т.контр		Тягло		09.12
Нач.сект		Лидо		09.12
Н. контр				
Утв		Алексеев		09.12

М-866324

Прокладка

Лит	Масса	Масштаб
и	0,037	—

Лист | Листов 1

Лист Б-ПН-0-2 ГОСТ 19903-74
Ст3пс5-б ГОСТ 14637-89

ОАО "Турбоатом"

Формат А4