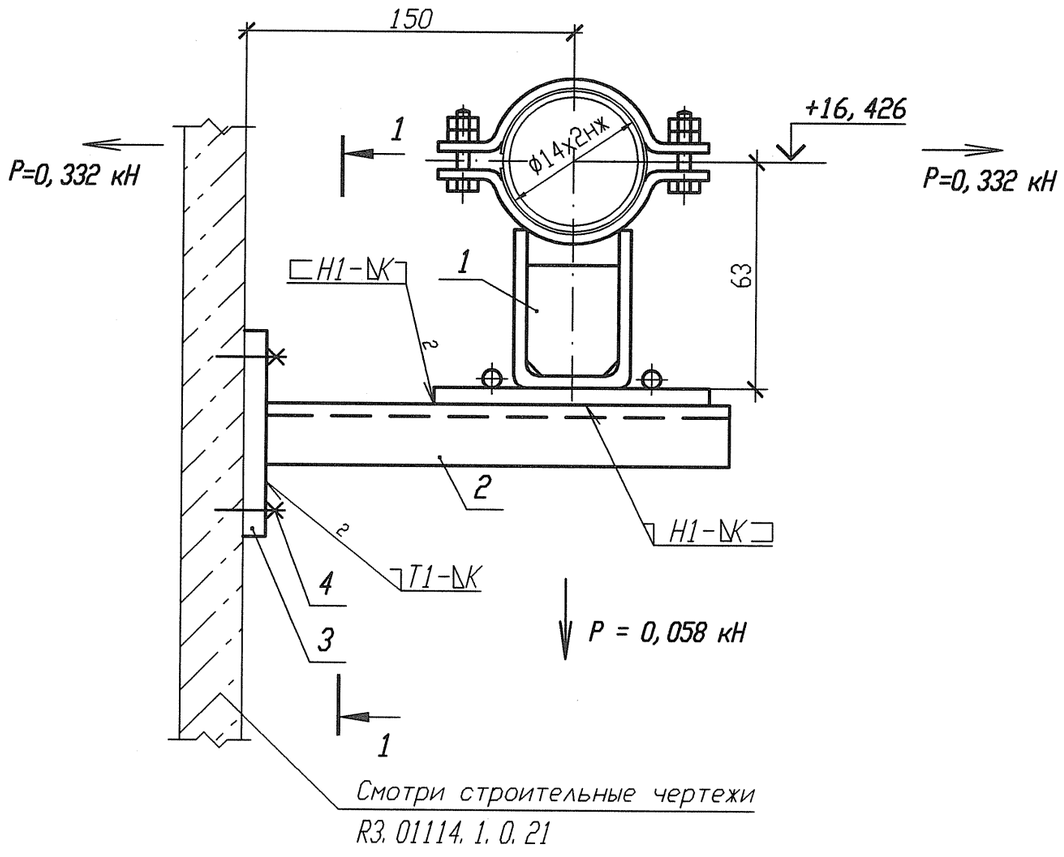

Деталь поз. 3

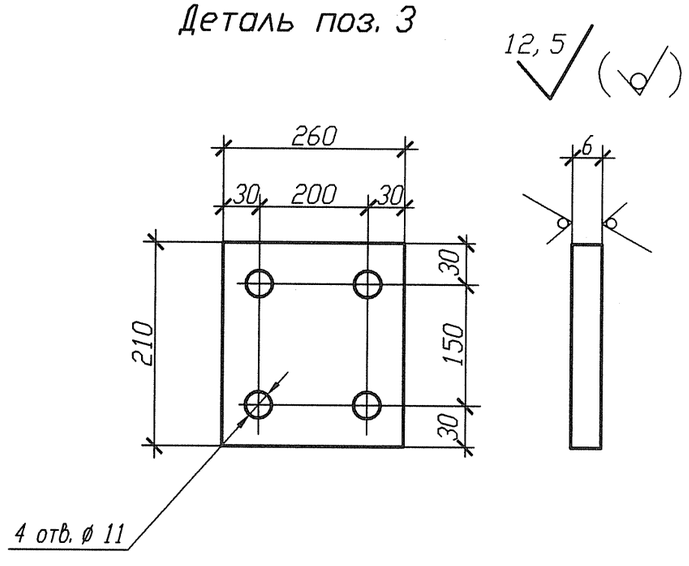

1 Привязку опоры смотри 3ТС30Z16.

2 Сварку производить по ГОСТ 5264-80.

3 Отметка трубопровода подлежит уточнению в соответствии с уклоном трубопровода.

4 Р - максимальная нагрузка на опору с учетом сейсмических воздействий.

5 Катет шва (К) принять по наименьшей толщине свариваемых деталей.

6 Изготовить один комплект.

Спецификация деталей

Поз.	Обозначение	Наименование	Кол.	Материал	Масса, кг ед.	Масса, кг общ.	Примечание
1	А8-517. 000-23	Опора 14	1	Сборный	1, 4494	1, 4494	
2	ГОСТ 8509-93	Уголок В-50х50х5 l=200	1	Ст 3 пс 2-св ГОСТ 535-2005	0, 754	0, 754	
3	По настоящему чертежу ГОСТ 19903-74	Лист Б-ПН 6х210х260	1	Ст 3 сп 5-св ГОСТ 14637-89	2, 5717	2, 5717	
4	ГОСТ 28778-90	Болт БСР 10х100 У3	4	Сборный	0, 0906	0, 3624	
	ГОСТ 9467-75	Электроды		УОНИИ 13/45		-	
				Итого:		5, 1375	

АРХИВНЫЙ ЭКЗЕМПЛЯР

Инв. N подл. R3. 03733. 1. 0. 13

Лист 242

Изм.	Кол. уч.	Лист	Nдок.	Подпись	Дата
Инж. 2к.		Сидоренко			17.05
Пров. инж. 2к.		Случевская			17.05
Пров. вед. инж.		Махотина			17.05
Нач. гр.		Хубрев			17.05
Н. контр.		Краснояров			29.05

R3. TC10. 3012. 013. 01. 00. 119

Ростовская АЭС Блок 3

Реакторное отделение
Герметичная часть
Трубопроводы байпасной очистки воды I контура Рр больше 2. 2 МПа

Стадия	Лист	Листов
Р	1	1

Опора скользящая направляющая 3ТС30У033

ОАО "НИАЭП" 2012

Инв. N подл. | R3. 03733. 1. 0. 13 | Подп. и дата | Взам. инв. N

Формат А3

Формат А3