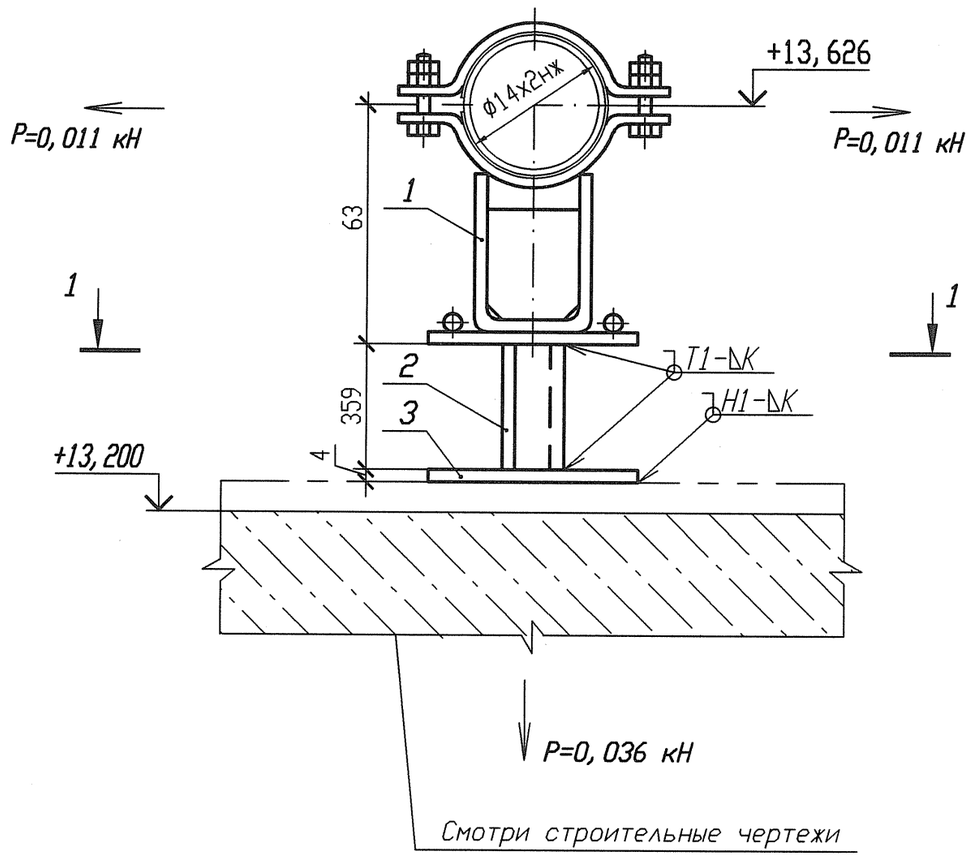

Спецификация деталей

Поз.	Обозначение	Наименование	Кол.	Материал	Масса, кг		Приме-чание
					ед.	общ.	
1	Л8-517. 000-23	Опора 14	1	Сборный	1, 4494	1, 4494	
2	ГОСТ 8509-93	Уголок В 40х40х4 l=359	2	Ст 3 пс 2-св ГОСТ 535-2005	0, 8688	1, 7376	
3	ГОСТ 19903-74	Лист Б-ПН 4х90х90	1	Ст 3 сп 5-св ГОСТ 14637-89	0, 2543	0, 2543	
	ГОСТ 9467-75	Электроды		УОНИИ 13/45		-	
					Итого:		3, 4413

Разрез 1-1

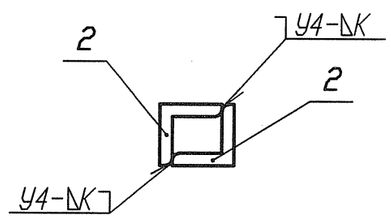

1 Привязку опоры смотри 3ТС30Z17.
2 Сварку производить по ГОСТ 5264-80.
3 Отметка трубопровода подлежит уточнению в соответствии с уклоном трубопровода.
4 Р - максимальная нагрузка на опору с учетом сейсмических воздействий.
5 Катет шва (К) принять по наименьшей толщине свариваемых деталей.
6 Изготовить один комплект.

АРХИВНЫЙ ЭКЗЕМПЛЯР

Инв. N подл. R3. 03733. 1. 0. 13
Лист 341

Изм.	Кол. уч.	Лист	Nдок.	Подпись	Дата
Инж. 2к.		Сидоренко			17.05
Пров. инж. 2к.		Случевская			17.05
Пров. вед. инж.		Махотина			17.05
Нач. гр.		Хубрев			17.05
Н. контр.		Краснояров			25.05

R3. TC10. 3012. 013. 01. 00. 218

Ростовская АЭС Блок 3

Реакторное отделение
Герметичная часть
Трубопроводы байпасной очистки воды I контура
Рр больше 2. 2 МПа

Стадия	Лист	Листов
Р	1	1

Опора скользящая направляющая
3ТС30У056

ОАО "НИАЭП" 2012

Инв. N подл. | Подп. и дата | Взам. инв. N
R3. 03733. 1. 0. 13

Формат А3

Формат А3