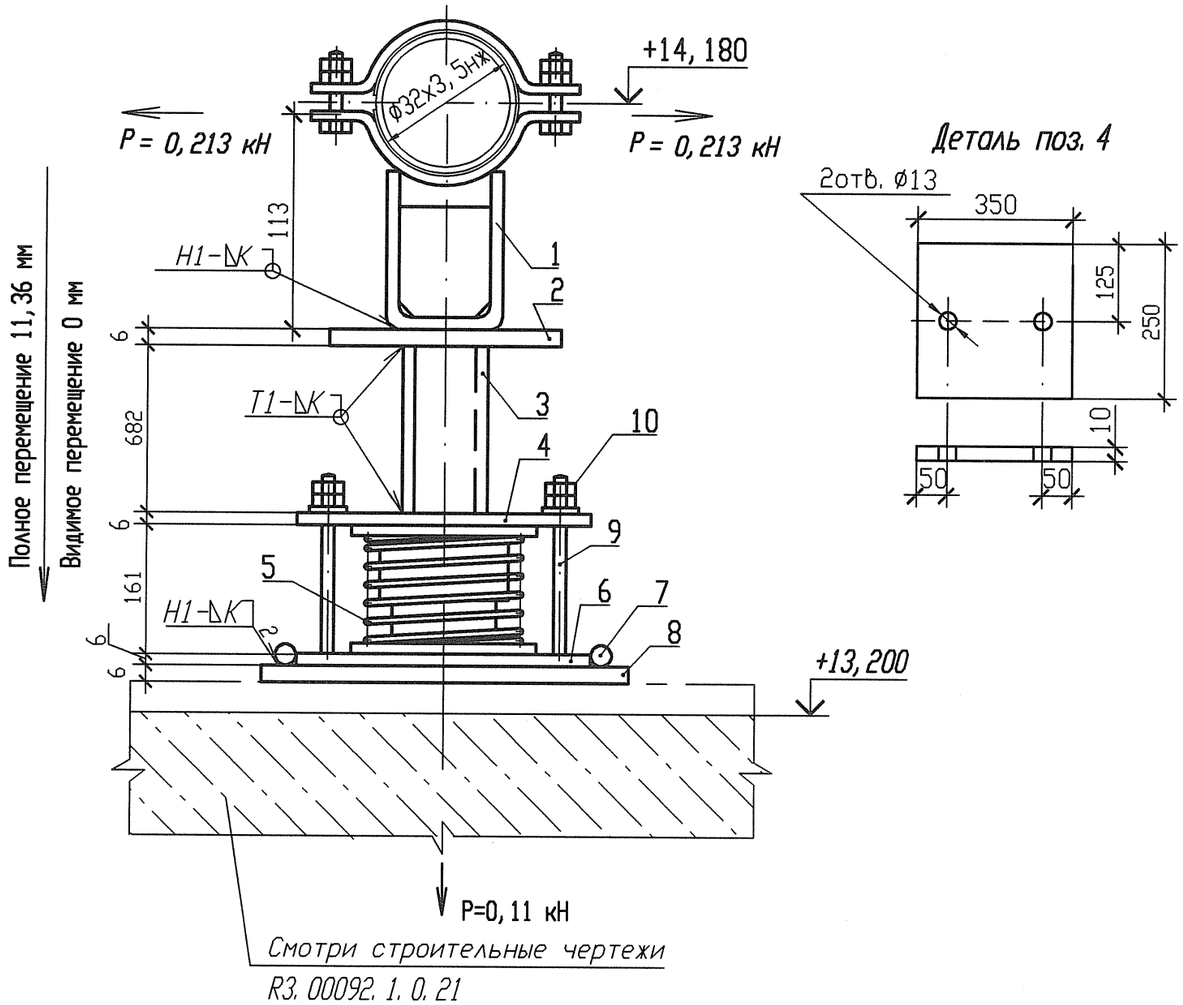

Деталь поз. 4

Спецификация деталей

Поз.	Обозначение	Наименование	Кол.	Материал	Масса, кг ед.	Масса, кг общ.	Примечание
1	18-512. 000-05	Опора 32	1	Сборный	1, 8922	1, 8922	
2	ГОСТ 19903-74	Лист Б-ПН 6х100х100	1	Ст 3 сп 5-св ГОСТ 14637-89	0, 471	0, 471	
3	ГОСТ 8509-93	Уголок В-50х50х5 l=682	2	Ст 3 пс 2-св ГОСТ 535-2005	2, 5711	5, 1422	
4	По настоящему чертежу	Лист Б-ПН-6х350х250	1	Ст 3 сп 5-св ГОСТ 14637-89	4,1212	4,1212	
5	01 ОСТ 108. 275. 60-80	Блок пружинный опорный	1	Сборный	5, 3468	5, 3468	См. п. п. 6
6	ГОСТ 19903-74	Лист Б-ПН 6х350х250	1	Ст 3 сп 5 -св ГОСТ 14637-89	4, 1212	4, 1212	
7	ГОСТ 2590-2006	Круг В1-II-10 l=350	2	20-ЗГП--М1-ТО ГОСТ1050-88	0, 2160	0, 4319	
8	ГОСТ 19903-74	Лист Б-ПН 6х380х350	1	Ст 3 сп 5-св ГОСТ 14637-89	6, 2643	6, 2643	
9	13 ОСТ 108. 632. 08-80	Тяга	2	КругВ1-II-12 ГОСТ2590-2006 20-ЗГП-М1-ТО ГОСТ 1050-88	0, 27	0, 54	См. п. п. 7
10	ГОСТ 5915-70	Гайка 2М12-6Н. 5. 35	4	35 ГОСТ 1050-88	0, 0184	0, 0736	
	ГОСТ 2246-70	Проволока		СВ-04Х19Н11М3		-	
	ГОСТ 9467-75	Электроды		УОНИИ 13/45		-	
				Итого:		28, 4044	

1 Привязку опоры смотри 3ТС20Z14.
2 Сварку производить по ГОСТ 5264-80.
3 Отметка трубопровода подлежит уточнению в соответствии с уклоном трубопровода.
4 Р - максимальная нагрузка на опору с учетом сейсмических воздействий.
5 Катет шва (К) принять по наименьшей толщине свариваемых деталей.
6 Тягу шарнирную из блока пружинного убрать.
7 Деталь поз. 9 обрезать с нерезьбовой стороны до размера, указанного на чертеже.
8 После монтажа опоры гайки удалить.
9 Изготовить один комплект.

Характеристика пружины

N опоры	табличные данные: Доп. раб. нагрузка Pmax, кН	табличные данные: Прогиб при Pmax λ max, мм	табличные данные: Высота пружины в св. сост Но, мм	при установке: Высота пружины Hмонт, мм	при установке: Нагрузка на пружину Pмонт, кН	в раб. состоянии: Высота пружины Hраб, мм	в раб. состоянии: Нагрузка на пружину Pраб, кН	в хол. состоянии: Высота пружины Hхол, мм	в хол. состоянии: Нагрузка на пружину Pхол, кН
3ТС20У032	1, 26	70	143	137	0, 11	137	0, 11	137	0, 11

Изм.	Кол. уч.	Лист	Nдок.	Подпись	Дата
Инж. 2к.		Сидоренко			17.05
Пров. инж. 2к.		Случевская			17.05
Пров. вед. инж.		Махотина			17.05
Нач. гр.		Жубрев			17.05
Н. контр.		Краснояров			29.05

АРХИВНЫЙ ЭКЗЕМПЛЯР

Инв. N подл. R3. 03733. 1. 0. 13
Лист 240

R3. TC10. 3012. 013. 01. 00. 117

Ростовская АЭС Блок 3

Реакторное отделение
Герметичная часть
Трубопроводы байпасной очистки воды I контура
Рр больше 2. 2 МПа

Стадия	Лист	Листов
Р	1	1

Опора пружинная
3ТС20У032

ОАО "НИАЭП" 2012

Формат А3

Инв. N подл. | Подп. и дата | Взам. инв. N
R3. 03733. 1. 0. 13