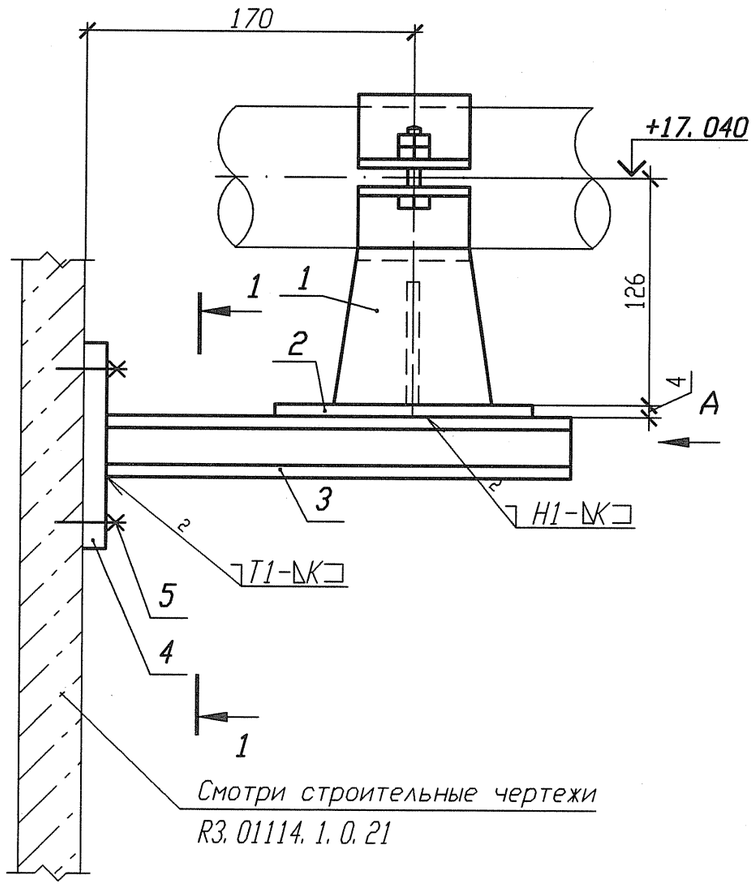

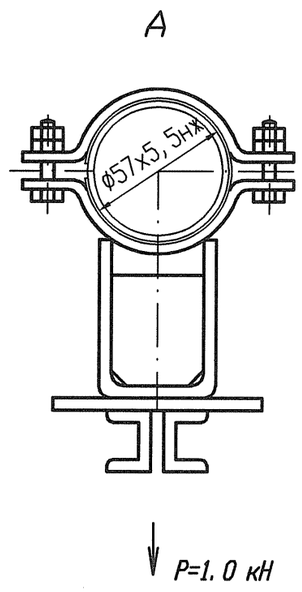

Спецификация деталей

Поз.	Обозначение	Наименование	Кол.	Материал	Масса, кг		Приме-чание
					ед.	общ.	
1	Л8-511.000-11	Опора 57	1	Сборный	1,551	1,551	
2	ГОСТ 19903-74	Лист Б-ПН 4х100х150	1	Ст 3 сп 5-св ГОСТ 14637-89	0,471	0,471	
3	ГОСТ 8240-97	Швеллер 10У l=250	2	Ст 3 пс 2-св ГОСТ 535-2005	2,1475	4,295	
4	По настоящему чертежу ГОСТ 19903-74	Лист Б-ПН 6х210х260	1	Ст 3 сп 5-св ГОСТ 14637-89	2,5717	2,5717	
5	ГОСТ 28778-90	Болт БСР 10х100 У3	4	Сборный	0,0906	0,3624	
	ГОСТ 9467-75	Электроды		УОНИИ 13/45		-	
				Итого:		9,2511	

1 Привязку опоры смотри ЗТС30Z22.
2 Сварку производить по ГОСТ 5264-80.
3 Отметка трубопровода подлежит уточнению в соответствии с уклоном трубопровода.
4 Р - максимальная нагрузка на опору с учетом сейсмических воздействий.
5 Катет шва (К) принять по наименьшей толщине свариваемых деталей.
6 Изготовить один комплект.

Деталь поз. 4

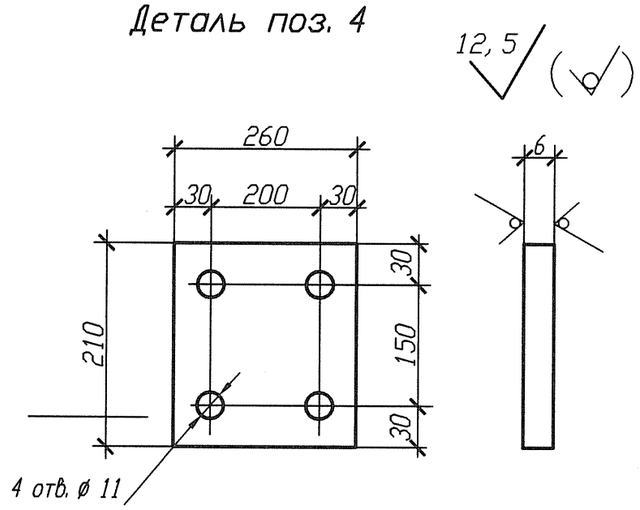

Разрез 1-1

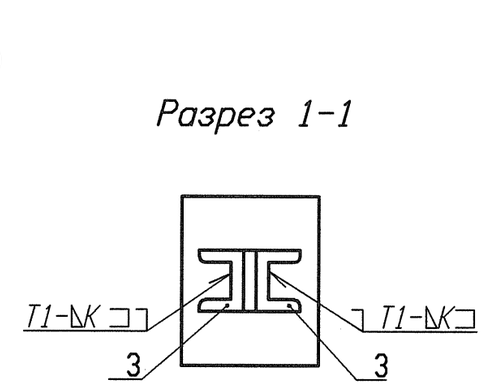

АРХИВНЫЙ ЭКЗЕМПЛЯР

Изм.	Кол. уч.	Лист	Nдок.	Подпись	Дата
Инж. 2к.		Сидоренко			15.07
Пров. инж. 2к.		Случевская			17.05
Пров. вед. инж.		Махотина			17.05
Нач. гр.		Хубрев			17.05
Н. контр.		Краснояров			25.05

Инв. N подл. R3.03733.1.0.13
Лист 340

R3.TC10.3012.013.01.00.217

Ростовская АЭС Блок 3

Реакторное отделение Герметичная часть Трубопроводы байпасной очистки воды I контура Рр больше 2,2 МПа	Стадия	Лист	Листов
	Р	1	1
Опора скользящая ЗТС30У055	ОАО "НИАЭП" 2012		

Инв. N подл. | Подп. и дата | Взам. инв. N
R3.03733.1.0.13

Формат А3

Формат А3