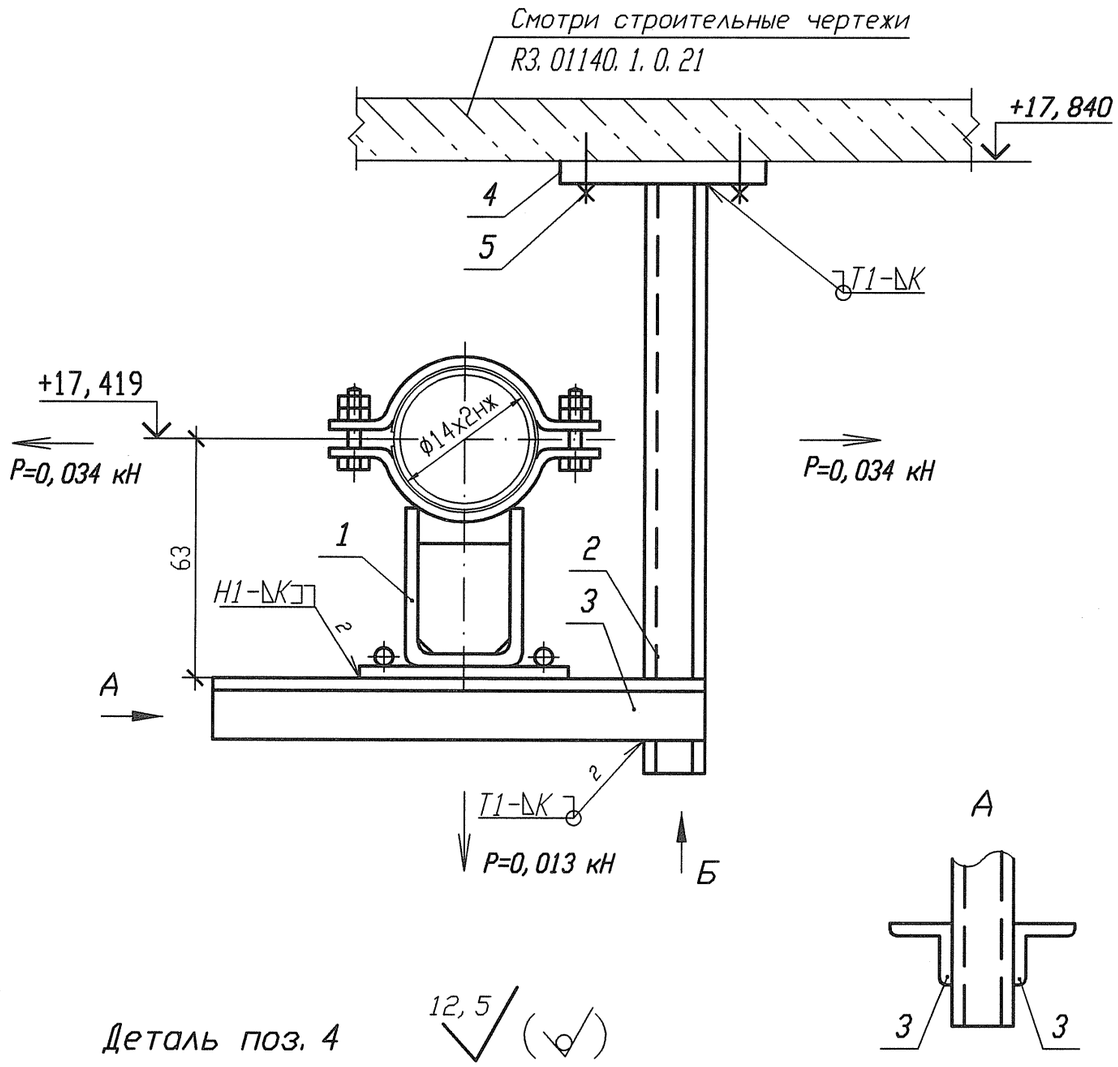

Деталь поз. 4

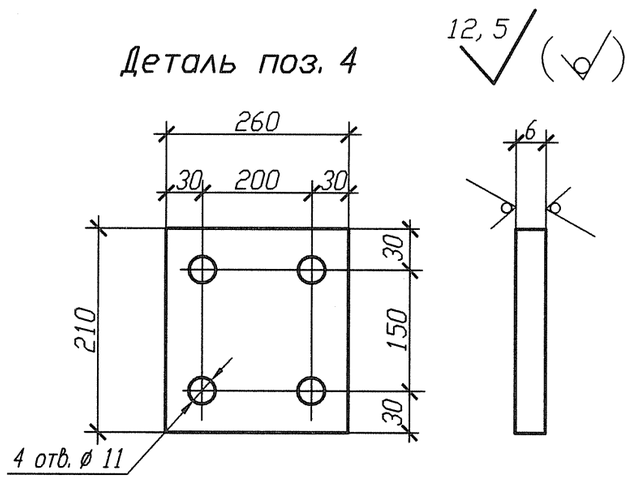

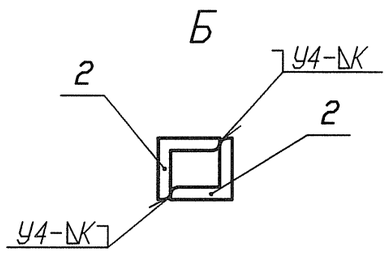

1 Привязку опоры смотри ЗТС30Z16.
2 Сварку производить по ГОСТ 5264-80.
3 Отметка трубопровода подлежит уточнению в соответствии с уклоном трубопровода.
4 Р - максимальная нагрузка на опору с учетом сейсмических воздействий.
5 Катет шва (К) принять по наименьшей толщине свариваемых деталей.
6 Изготовить один комплект.

Спецификация деталей

Поз.	Обозначение	Наименование	Кол.	Материал	Масса, кг ед.	Масса, кг общ.	Приме-чание
1	18-517. 000-23	Опора 14	1	Сборный	1, 4494	1, 4494	
2	ГОСТ 8509-93	Уголок В-40х40х4 l=550	2	Ст 3 пс 2-сб ГОСТ 535-2005	1, 331	2, 662	
3	ГОСТ 8509-93	Уголок В-50х50х5 l=200	2	Ст 3 пс 2-сб ГОСТ 535-2005	0, 754	1, 508	
4	По настоящему чертежу ГОСТ 19903-74	Лист Б-ПН 6х210х260	1	Ст 3 сп 5-сб ГОСТ 14637-89	2, 5717	2, 5717	
5	ГОСТ 28778-90	Болт БСР 10х100 У3	4	Сборный	0, 0906	0, 3624	
	ГОСТ 9467-75	Электроды		УОНИИ 13/45		-	
					Итого:		8, 5535

АРХИВНЫЙ ЭКЗЕМПЛЯР

Инв. N подл. R3. 03733. 1. 0. 13
Лист 241

Изм.	Кол. уч.	Лист	Nдок.	Подпись	Дата
Инж. 2к.		Сидоренко			17.05
Пров. инж. 2к.		Случевская			17.05
Пров. вед. инж.		Махотина			17.05
Нач. гр.		Хубрев			17.05
Н. контр.		Краснояров			29.05

R3. ТС10. 3012. 013. 01. 00. 118

Ростовская АЭС Блок 3

Реакторное отделение Герметичная часть Трубопроводы байпасной очистки воды I контура Рр больше 2. 2 МПа	Стадия	Лист	Листов
	Р	1	1
Опора скользящая направляющая ЗТС30У032	ОАО "НИАЭП" 2012		

Инв. N подл. | Подп. и дата | Взам. инв. N
R3 03733. 1. 0. 13

Формат А3

Формат А3