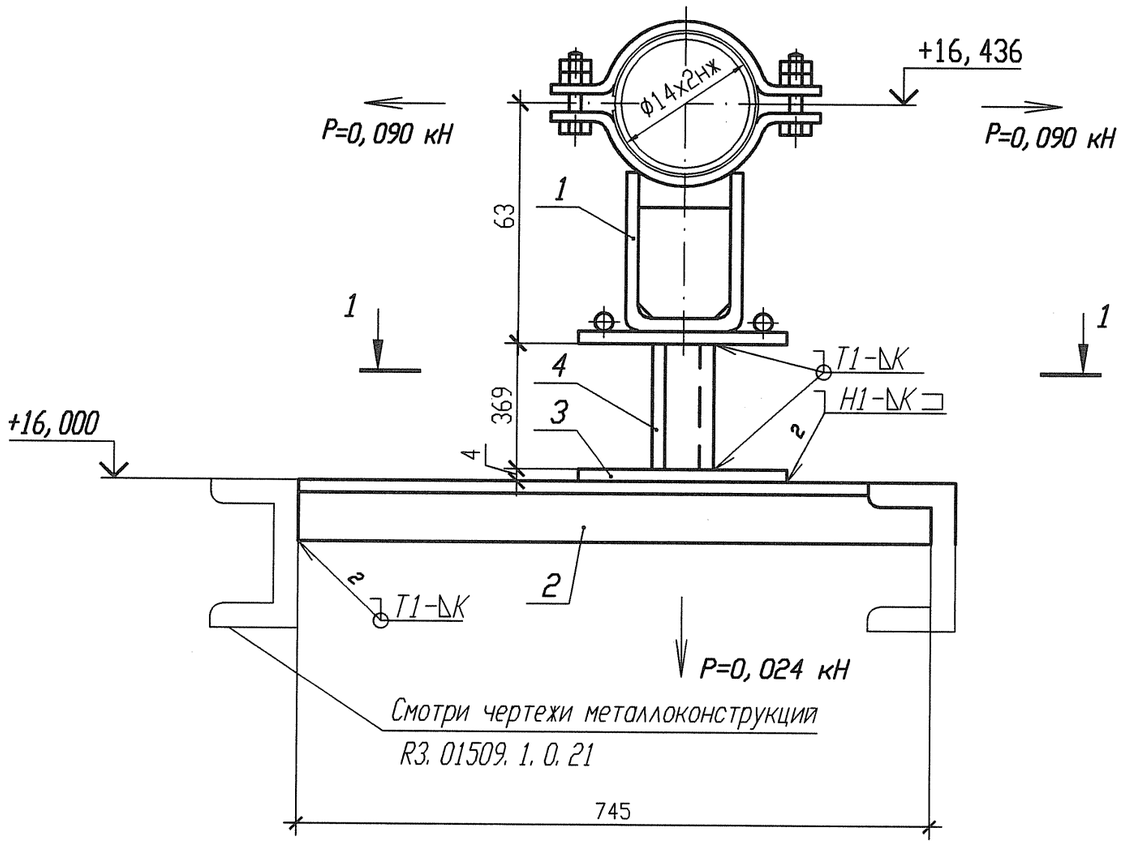

Разрез 1-1

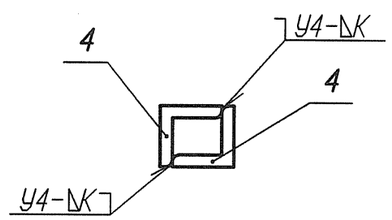

1 Привязку опоры смотри 3ТС20Z16.
2 Сварку производить по ГОСТ 5264-80.
3 Отметка трубопровода подлежит уточнению в соответствии с уклоном трубопровода.
4 Р - максимальная нагрузка на опору с учетом сейсмических воздействий.
5 Катет шва (К) принять по наименьшей толщине свариваемых деталей.
6 Изготовить один комплект.

Спецификация деталей

Поз.	Обозначение	Наименование	Кол.	Материал	Масса, кг ед.	Масса, кг общ.	Приме-чание
1	Л8-517. 000-23	Опора 14	1	Сборный	1, 4494	1, 4494	
2	ГОСТ 8509-93	Уголок В 50х50х5 l=745	2	Ст 3 пс 2-св ГОСТ 535-2005	2, 808	5, 616	
3	ГОСТ 19903-74	Лист Б-ПН 4х90х90	1	Ст 3 сп 5-св ГОСТ 14637-89	0, 2543	0, 2543	
4	ГОСТ 8509-93	Уголок В 40х40х4 l=369	2	Ст 3 пс 2-св ГОСТ 535-2005	0, 893	1, 786	
	ГОСТ 9467-75	Электроды		УОНИИ 13/45		-	
					Итого:		9, 1057

АРХИВНЫЙ ЭКЗЕМПЛЯР

Инв. N подл. R3. 03733. 1. 0. 13
Лист 282

Изм.	Кол. уч.	Лист	Nдок.	Подпись	Дата
Инж. 2к.		Сидоренко			17. 05
Пров. инж. 2к.		Случевская			17. 05
Пров. вед. инж.		Махотина			17. 05
Нач. гр.		Хубрев			17. 05
Н. контр.		Краснояров			24. 05

R3. TC10. 3012. 013. 01. 00. 159

Ростовская АЭС Блок 3

Редукторное отделение
Герметичная часть
Трубопроводы байпасной очистки воды I контура
Рр больше 2. 2 МПа

Стадия	Лист	Листов
Р	1	1

Опора скользящая направляющая
3ТС20У076

ОАО "НИАЭП"
2012

Инв. N подл. | Подп. и дата | Взам. инв. N
R3. 03733. 1. 0. 13

Формат А3

Формат А3