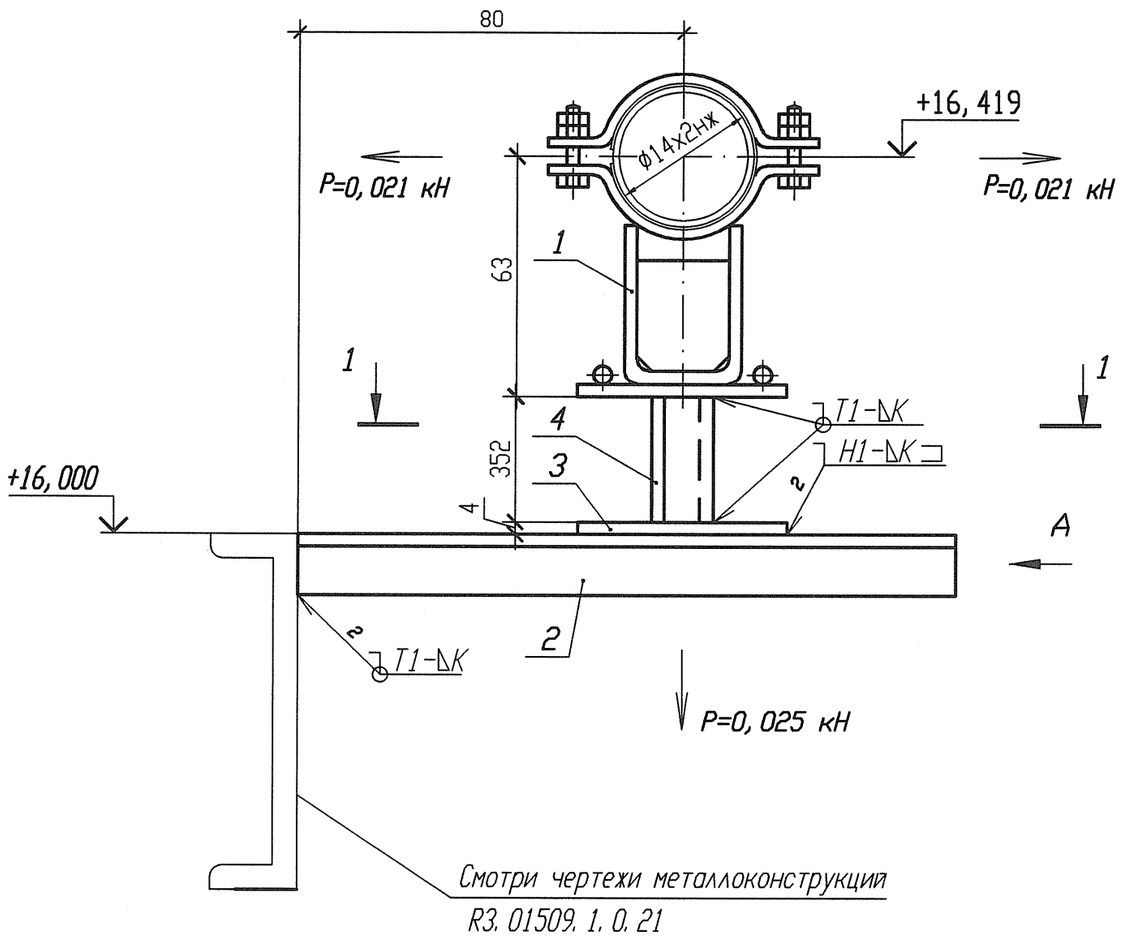


Спецификация деталей

| Поз. | Обозначение | Наименование | Кол. | Материал | Масса, кг | | Приме-чание |
|---|---|---|---|---|---|---|---|
| | | | | | ед. | общ. | |
| 1 | Л8-517. 000-23 | Опора 14 | 1 | Сборный | 1, 4494 | 1, 4494 | |
| 2 | ГОСТ 8509-93 | Уголок В 50х50х5 l=150 | 2 | Ст 3 пс 2-св ГОСТ 535-2005 | 0, 5655 | 1, 131 | |
| 3 | ГОСТ 19903-74 | Лист Б-ПН 4х90х90 | 1 | Ст 3 сп 5-св ГОСТ 14637-89 | 0, 2543 | 0, 2543 | |
| 4 | ГОСТ 8509-93 | Уголок В 40х40х4 l=352 | 2 | Ст 3 пс 2-св ГОСТ 535-2005 | 0, 8518 | 1, 7036 | |
| | | | | | | | |
| | | | | | | | |
| | | | | | | | |
| | | | | | | | |
| | ГОСТ 9467-75 | Электроды | | УОНИИ 13/45 | | - | |
| Итого: | | | | | | 4, 5383 | |

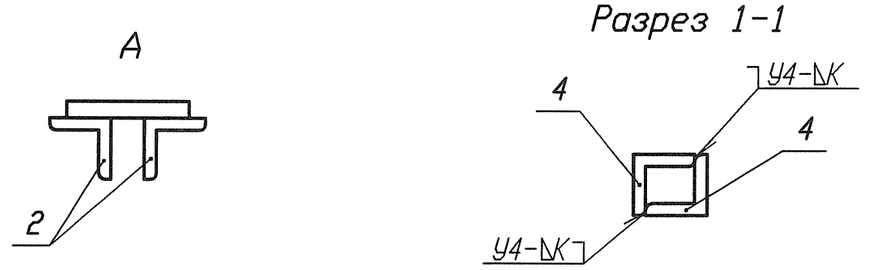


1 Привязку опоры смотри ЭТС20Z17.
2 Сварку производить по ГОСТ 5264-80.
3 Отметка трубопровода подлежит уточнению в соответствии с уклоном трубопровода.
4 Р - максимальная нагрузка на опору с учетом сейсмических воздействий.
5 Катет шва (К) принять по наименьшей толщине свариваемых деталей.
6 Изготовить один комплект.

| Изм. | Кол. уч. | Лист | Nдок. | Подпись | Дата |
|---|---|---|---|---|---|
| Инж. 2к. | | Сидоренко | | | 17.05 |
| Пров. инж. 2к. | | Случевская | | | 17.05 |
| Пров. вед. инж. | | Махотина | | | 17.05 |
| Нач. гр. | | Хубрев | | | 17.05 |
| Н. контр. | | Краснояров | | | 24.05. |

АРХИВНЫЙ ЭКЗЕМПЛЯР

Инв. N подл. R3. 03733. 1. 0. 13
Лист 283

R3. TC10. 3012. 013. 01. 00. 160

Ростовская АЭС Блок 3

| Реакторное отделение Герметичная часть Трубопроводы байпасной очистки воды I контура Рр больше 2, 2 МПа | Стадия | Лист | Листов |
|---|---|---|---|
| | Р | 1 | 1 |
| Опора скользящая направляющая ЭТС20У077 | ОАО "НИАЭП" 2012 | | |

Инв. N подл. | Подп. и дата | Взам. инв. N | R3. 03733. 1. 0. 13

Формат А3

Формат А3