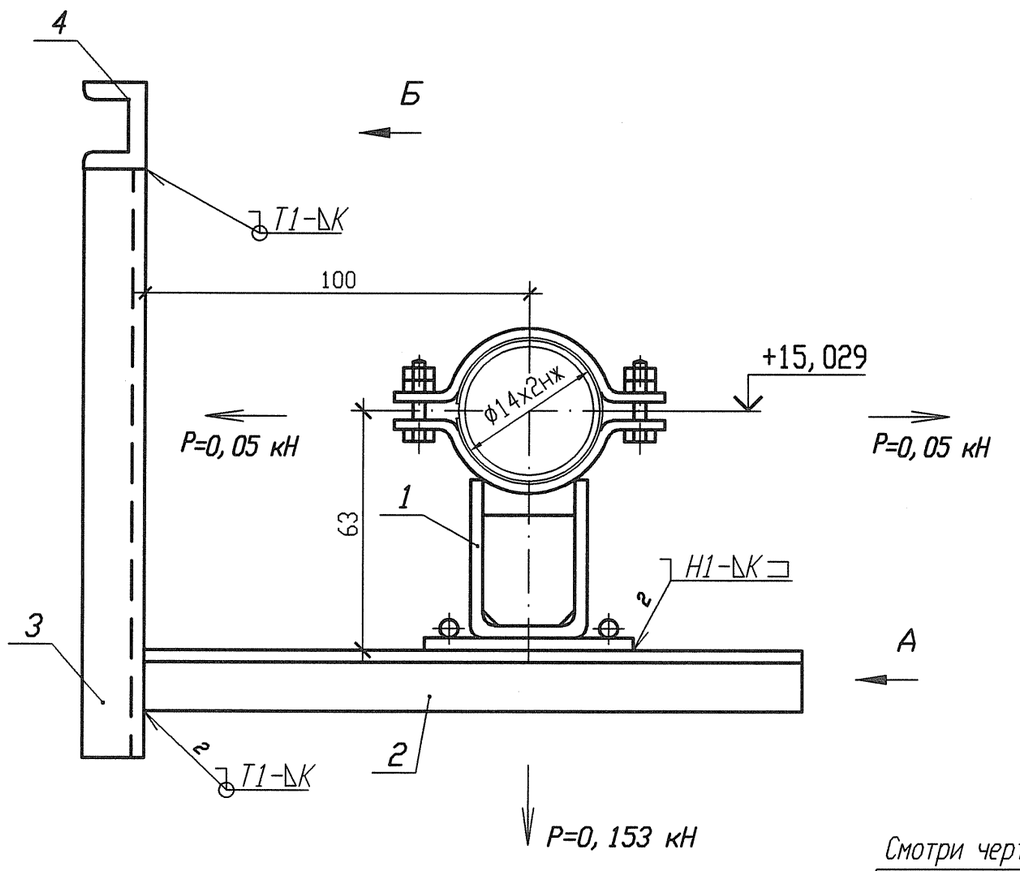

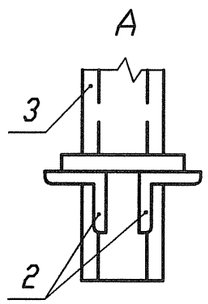

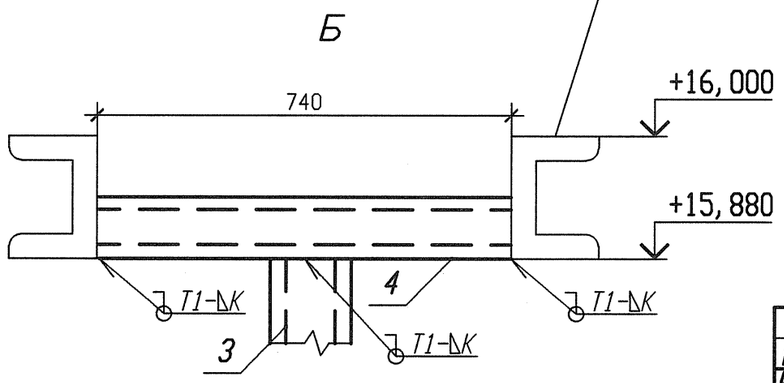

Смотри чертежи металлоконструкций
R3. 01509. 1. 0. 21

Спецификация деталей

Поз.	Обозначение	Наименование	Кол.	Материал	Масса, кг ед.	Масса, кг общ.	Приме-чание
1	18-517. 000-23	Опора 14	1	Сборный	1, 4494	1, 4494	
2	ГОСТ 8509-93	Уголок В- 50х50х5 l=150	2	Ст 3 пс 2-сп ГОСТ 535-2005	0, 5655	1, 131	
3	ГОСТ 8240-97	Швеллер 10У l=1000	1	Ст 3 пс 2-сп ГОСТ 535-2005	8, 59	8, 59	
4	ГОСТ 8240-97	Швеллер 10У l=740	1	Ст 3 пс 2-сп ГОСТ 535-2005	6, 3566	6, 3566	
	ГОСТ 9467-75	Электроды		УОНИИ 13/45		-	
Итого:						17, 527	

1 Привязку опоры смотри 3ТС10Z22.
2 Сварку производить по ГОСТ 5264-80.
3 Отметка трубопровода подлежит уточнению в соответствии с уклоном трубопровода.
4 Р - максимальная нагрузка на опору с учетом сейсмических воздействий.
5 Катет шва (К) принять по наименьшей толщине свариваемых деталей.
6 Изготовить один комплект.

Изм.	Кол. уч.	Лист	Nдок.	Подпись	Дата
Инж. 2к.		Сидоренко			17.05
Пров. инж. 2к.		Случевская			17.05
Пров. вед. инж.		Махотина			17.05
Нач. гр.		Хубрев			17.05
Н. контр.		Краснояров			24.05

АРХИВНЫЙ ЭКЗЕМПЛЯР

Инв. N подл. R3. 03733. 1. 0. 13
Лист 181

R3. ТС10. 3012. 013. 01. 00. 058

Ростовская АЭС Блок 3

Реакторное отделение
Герметичная часть
Трубопроводы байпасной очистки воды I контура
Ру больше 2. 2 МПа

Стадия	Лист	Листов
Р	1	1

Опора скользящая направляющая
3ТС10У060

ОАО "НИАЭП" 2012

Инв. N подл. | Подп. и дата | Взам. инв. N
R3. 03733. 1. 0. 13

Формат А3