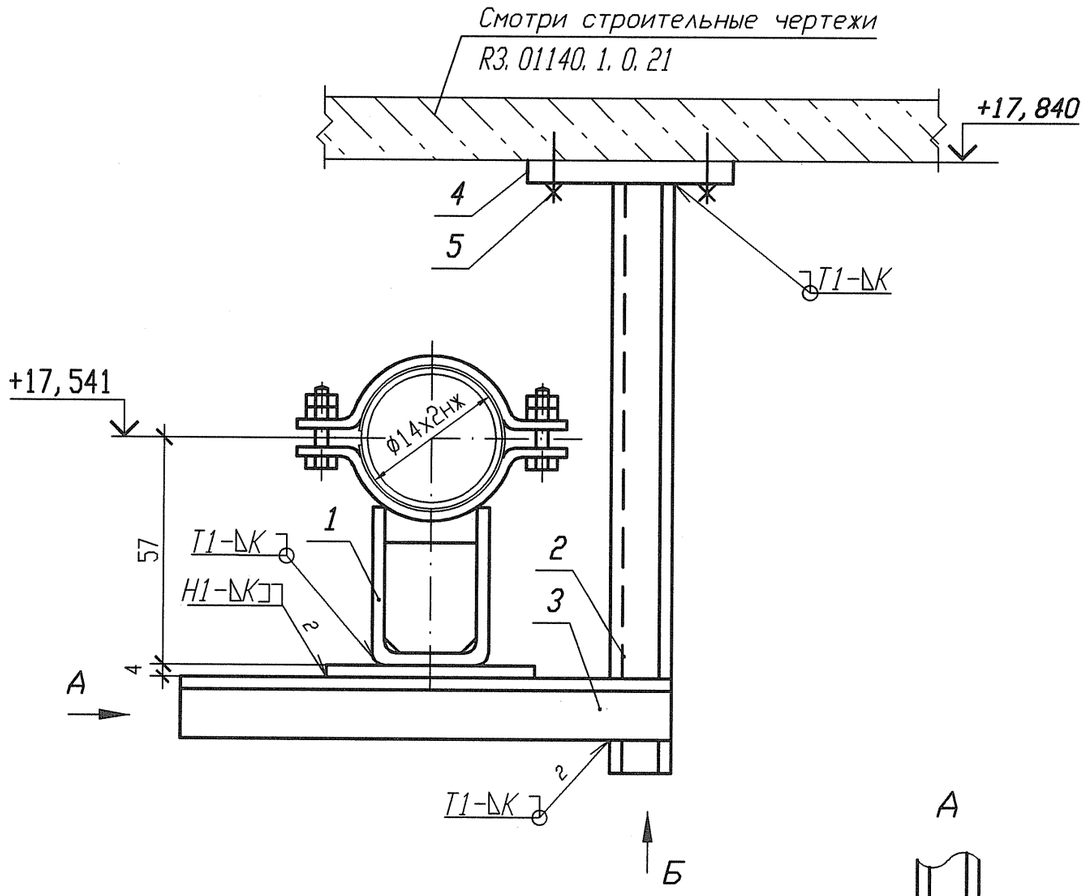

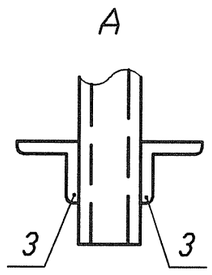

Деталь поз. 4

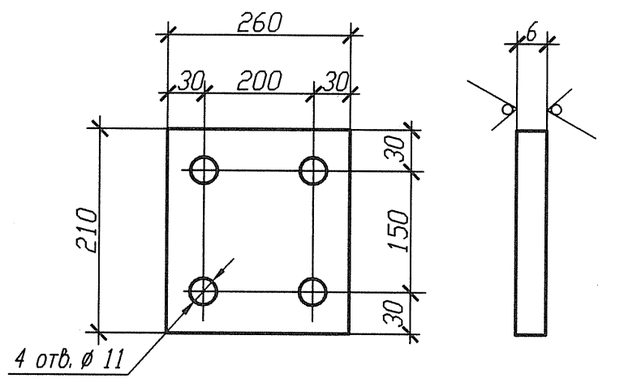

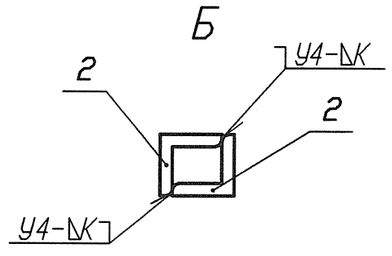

Спецификация деталей

Поз.	Обозначение	Наименование	Кол.	Материал	Масса, кг ед.	Масса, кг общ.	Приме-чание
1	ЛВ-511. 000-01	Опора 14	1	Сборный	0, 3794	0, 3794	
2	ГОСТ 8509-93	Уголок В 40х40х4 l=420	2	Ст 3 пс 2-св ГОСТ 535-2005	1, 0164	2, 0328	
3	ГОСТ 8509-93	Уголок В 50х50х5 l=200	2	Ст 3 пс 2-св ГОСТ 535-2005	0, 754	1, 508	
4	По настоящему чертежу ГОСТ 19903-74	Лист Б-ПН 6х210х260	1	Ст 3 сп 5-св ГОСТ 14637-89	2, 5717	2, 5717	
5	ГОСТ 28778-90	Болт БСР 10х100 У3	4	Сборный	0, 0906	0, 3624	
6	ГОСТ 19903-74	Лист Б-ПН 4х100х100	1	Ст 3 сп 5-св ГОСТ 14637-89	0, 314	0, 314	
	ГОСТ 2246-70	Проволока		СВ-04Х19Н11М3		-	
	ГОСТ 9467-75	Электроды		УОНИИ 13/45		-	
				Итого:		7, 1683	

1 Привязку опоры смотри 3ТС20Z16.
2 Сварку производить по ГОСТ 5264-80.
3 Отметка трубопровода подлежит уточнению в соответствии с уклоном трубопровода.
4 Катет шва (К) принять по наименьшей толщине свариваемых деталей.
5 Изготовить один комплект.

Номер опоры	Рабочее состояние						Холодное состояние						Сейсмическое состояние					
	Усилия, кН			Моменты, кН м			Усилия, кН			Моменты, кН м			Усилия , кН			Моменты, кН м		
	Px	Py	Pz	Mx	My	Mz	Px	Py	Pz	Mx	My	Mz	Px	Py	Pz	Mx	My	Mz
3ТС20У075	-0, 020	-0, 019	-0, 029	-0, 008	-0, 001	-0, 001	-0, 001	-0, 001	-0, 054	0, 003	0	0	0, 004	0, 006	0, 003	0, 001	0, 001	0, 001

Изм.	Кол. уч.	Лист	Nдок.	Подпись	Дата
Инж. Гк.		Сидоренко			17.05
Пров. инж. Гк.		Случевская			17.05
Пров. вед. инж.		Махотина			17.05
Нач. гр.		Хубрев			17.05
Н. контр.		Краснояров			24.05

АРХИВНЫЙ ЭКЗЕМПЛЯР

Инв. N подл. R3. 03733. 1. 0. 13
Лист 281

R3. ТС10. 3012. 013. 01. 00. 158

Ростовская АЭС Блок 3

Реакторное отделение
Герметичная часть
Трубопроводы байпасной очистки воды I контура
Рр больше 2. 2 МПа

Стадия	Лист	Листов
Р	1	1

Опора неподвижная
3ТС20У075

ОАО "НИАЭП" 2012

Инв. N подл. | Подп. и дата | Взам. инв. N
R3. 03733. 1. 0. 13

Формат А3