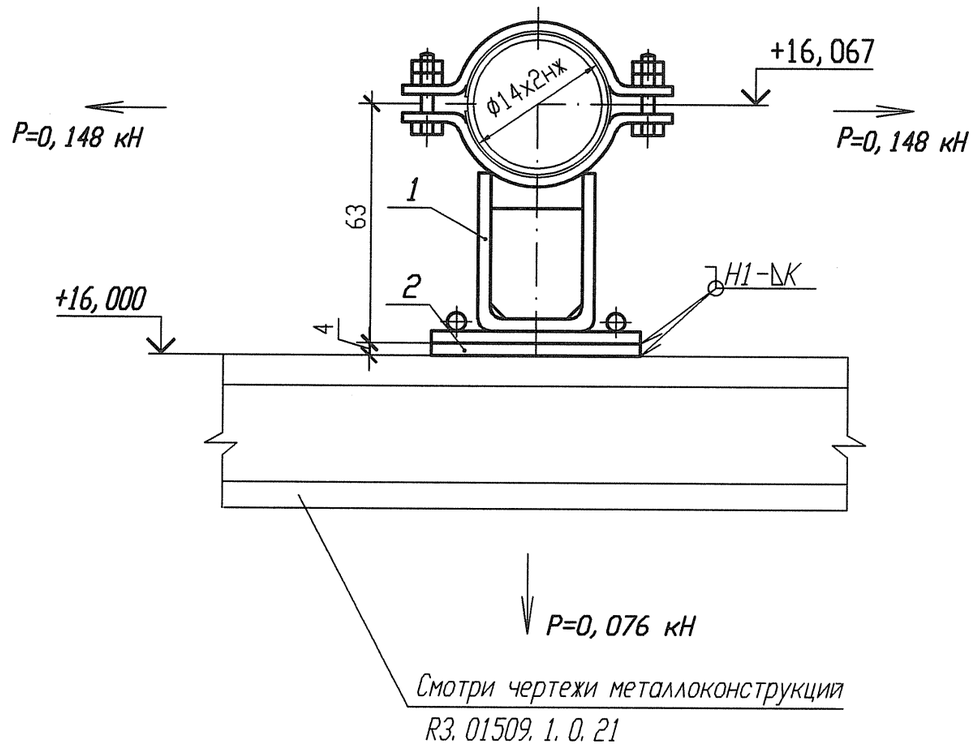

Спецификация деталей

Поз.	Обозначение	Наименование	Кол.	Материал	Масса, кг ед.	Масса, кг общ.	Приме-чание
1	ЛВ-517.000-23	Опора 14	1	Сборный	1,4494	1,4494	
2	ГОСТ 19903-74	Лист Б-ПН 4х90х90	1	Ст 3 сп 5-сВ ГОСТ 14637-89	0,2543	0,2543	
	ГОСТ 9467-75	Электроды		УОНИИ 13/45		-	
					Итого:		1,7037

1 Привязку опоры смотри ЗТС40Z16.
2 Сварку производить по ГОСТ 5264-80.
3 Отметка трубопровода подлежит уточнению в соответствии с уклоном трубопровода.
4 Р - максимальная нагрузка на опору с учетом сейсмических воздействий.
5 Катет шва (К) принять по наименьшей толщине свариваемых деталей.
6 Изготовить один комплект.

Изм.	Кол. уч.	Лист	Nдок.	Подпись	Дата
Инж. 2к.		Сидоренко			17.05
Пров. инж. 2к.		Случевская			17.05
Пров. вед. инж.		Махотина			17.05
Нач. гр.		Хубрев			17.05
Н. контр.		Краснояров			25.05

АРХИВНЫЙ ЭКЗЕМПЛЯР

Инв. N подл. | Подп. и дата | Взам. инв. N
R3.03733.1.0.13

Инв. N подл. R3.03733.1.0.13
Лист 383

R3.ТС10.3012.013.01.00.260

Ростовская АЭС Блок 3

Реакторное отделение
Герметичная часть
Трубопроводы байпасной очистки воды I контура
Рр больше 2,2 МПа

Стадия	Лист	Листов
Р	1	1

Опора скользящая направляющая
ЗТС40Y039

ОАО "НИАЭП" 2012

Формат А3