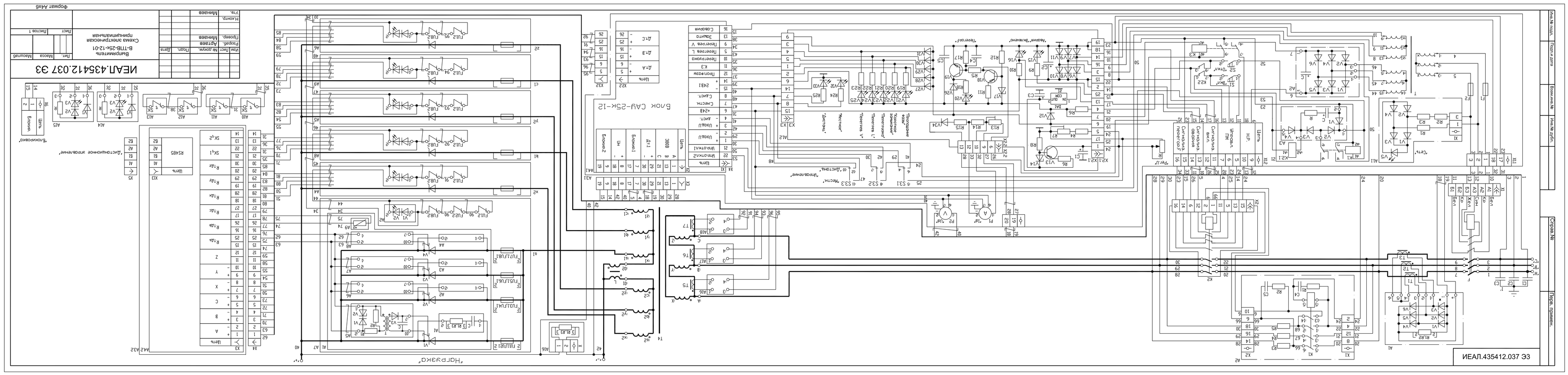
ИЕАЛ.435412.037 ЭЗ
Блок САУ-25к-12
"Нагрузка"
"Пост.ток"
"Пост.ток"
"Пост.ток