М-861343СБ

Перв. примен. М-861343

Справ N

Подпись и дата

Инв N дубл

Взам инв N

Подпись и дата

Инв N подл

ЗАО «Атомэнергопроект»
Директор Канаев А.Н.

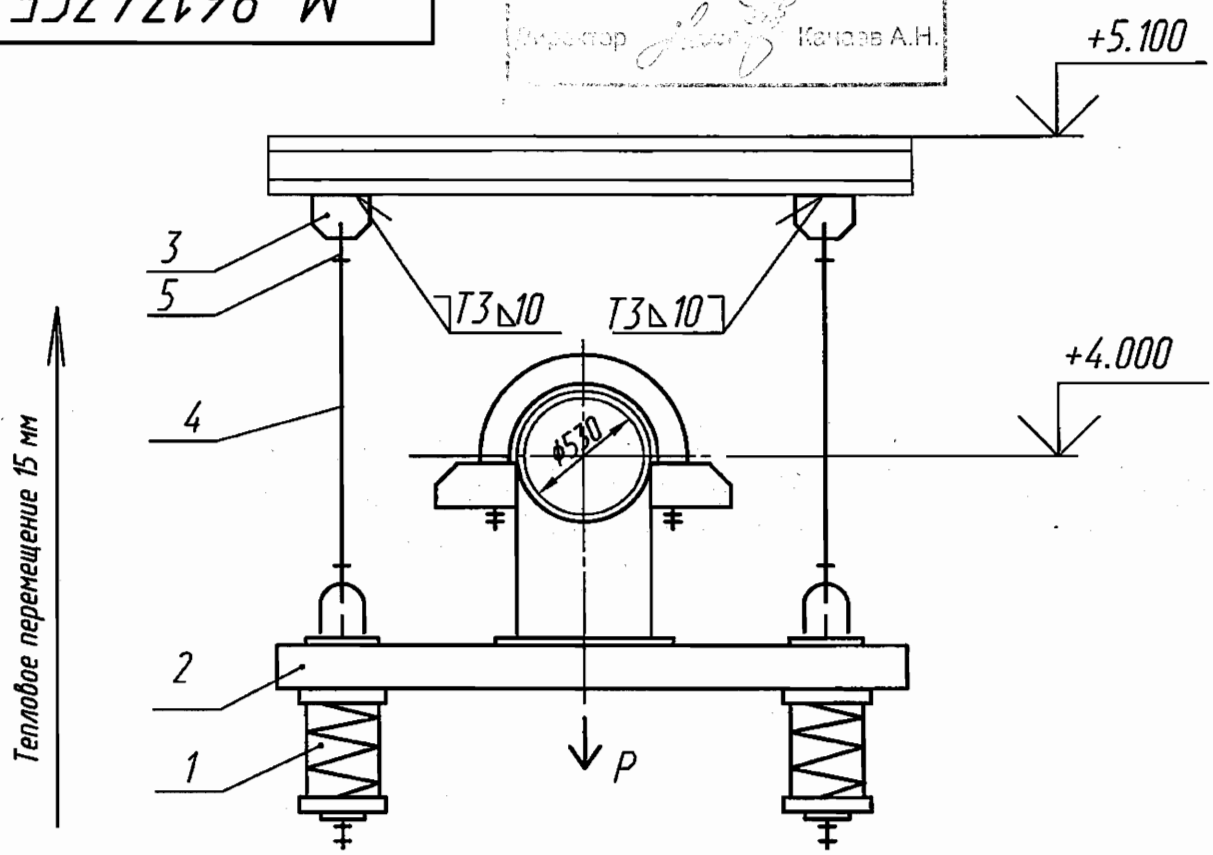

Характеристика пружины

Высота в свободном состоянии	Максимально допустимая нагрузка	При установке		В рабочем состоянии	
		Высота	Нагрузка	Высота	Нагрузка
мм	Н (кгс)	мм	Н (кгс)	мм	Н (кгс)
507	32600 (3325)	411	22246 (2270)	426	18904 (1929)

Технические характеристики

Рр=37808 Н (3858 кгс) - рабочая нагрузка

Технические требования

1. Сварку производить электродами Э46А ГОСТ 9467-75. Сварные швы по ГОСТ 5264-80. Сварку тяги поз. 4 с ушком поз. 5 производить по ОСТ 108.632.03-80. Масса наплавленного металла - 2,5 кг.
2. Размеры для справок.
3. Длина тяги поз. 4 дана с монтажным припуском.
4. Остальные технические требования по ОСТ 108.275.50-80.

ОАО «НИАЭП»
АРХИВНЫЙ ЭКЗ.
Инв. № 44746

Изм	Лист	N° докум	Подпись	Дата
2				02.12
Разраб		Кощий		02.12
Проверил		Ищенко		02.12
Т.контр		Тягло		02.12
Нач.сект		Лидо		02.12
Н. контр				
Утв		Алексеев		02.12

М-861343СБ

Подвеска пружинная

Лит	Масса	Масштаб
и	② 281,2094	
Лист	Листов 1	

ОАО "Турбоатом"

Формат А4