М-861374СБ

ООО «Атомэнергопроект»
Директор Канаев А.Н.

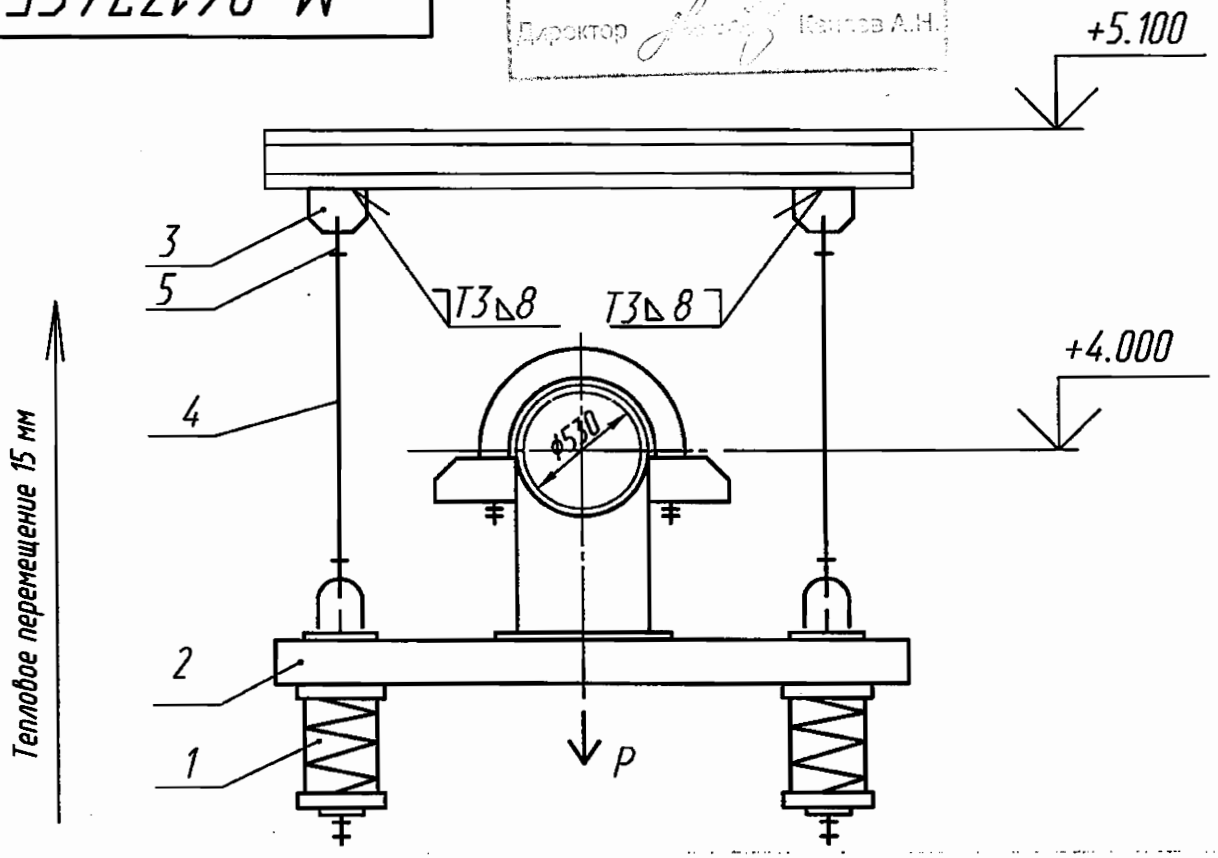


Характеристика пружины

| Высота в свободном состоянии | Максимально допустимая нагрузка | При установке | | В рабочем состоянии | |
|---|---|---|---|---|---|
| | | Высота | Нагрузка | Высота | Нагрузка |
| мм | Н ( кгс ) | мм | Н ( кгс ) | мм | Н ( кгс ) |
| 399 | 26340 (2686) | 311 | 16190 (1652) | 326 | 13465 (1374) |

Технические характеристики

Pp=26930 Н (2748 кгс ) – рабочая нагрузка

Технические требования

1. Сварку производить электродами Э46А ГОСТ 9467-75. Сварные швы по ГОСТ 5264-80. Сварку тяги поз. 4 с ушком поз. 5 производить по ОСТ 108.632.03-80. Масса наплавленного металла- 2,5 кг.
2. Размеры для справок.
3. Длина тяги поз. 4 дана с монтажным припуском.
4. Остальные технические требования по ОСТ 108.275.50-80.

ОАО «НИАЭП»
АРХИВНЫЙ ЭКЗ.
Инв. № 44746

| Изм | Лист | N° докум | Подпись | Дата |
|---|---|---|---|---|
| 3 | | | | 03.12 |
| 2 | | | | 02.12 |
| Разраб | | Кощий | | 02.12 |
| Проверил | | Ищенко | | 02.12 |
| Т.контр | | Тягло | | 02.12 |
| Нач.сект | | Лидо | | 02.12 |
| Н. контр | | | | |
| Утв | | Алексеев | | 02.12 |

М-861374СБ

Подвеска пружинная

| Лит | Масса | Масштаб |
|---|---|---|
| и | ②③ 236,5748 | |

Лист | Листов 1

ОАО "Турбоатом"

Формат А4

Перв. примен. М-861374

Справ N

Подпись и дата

Инв N дубл

Взам инв N

Подпись и дата

Инв N подл