М-862091СБ

Перв примен М-862091

Справ N

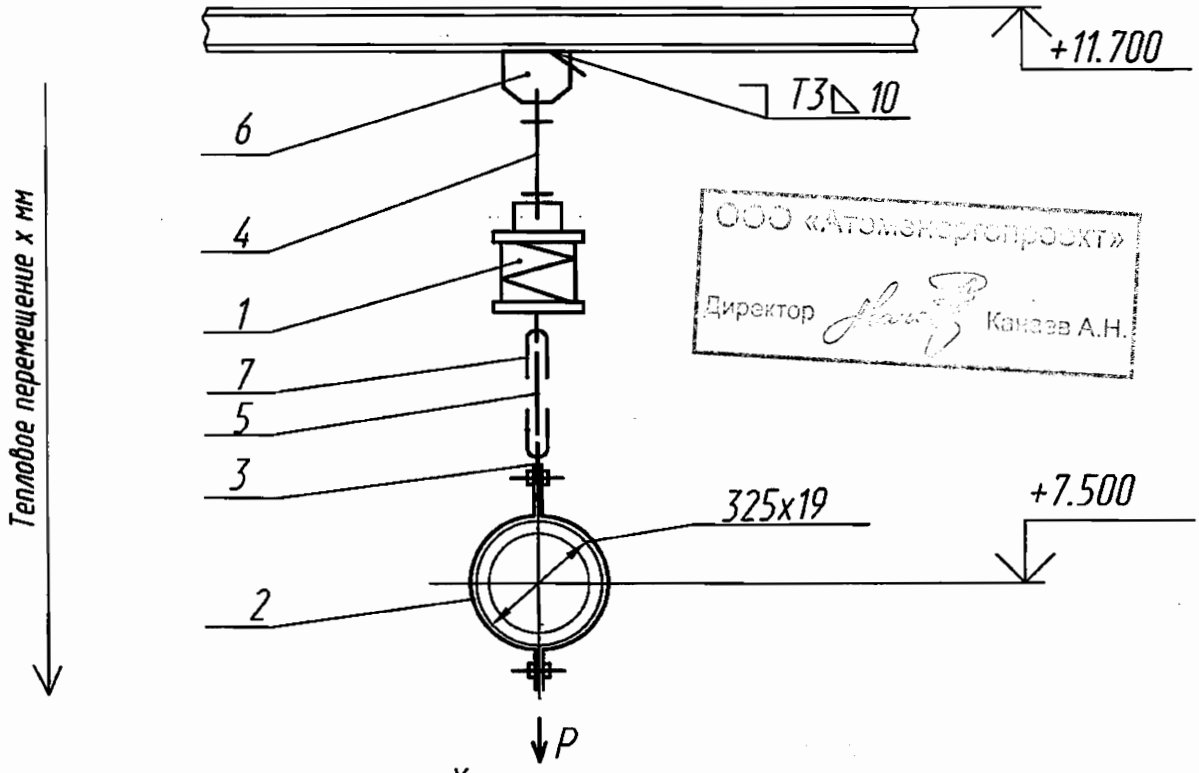

ООО «Атомэнергопроект»
Директор Канаев А.Н.

Характеристика пружины

Обозначение	X мм	Высота в свободном состоянии мм	Максимально допустимая нагрузка Н (кгс)	При установке		В рабочем состоянии		Рабочая нагрузка Рр Н (кгс)
				Высота мм	Нагрузка Н (кгс)	Высота мм	Нагрузка Н (кгс)	
М-862091	10	226	19660 (2005)	189	10510 (1072)	179	13200 (1345)	13200 (1345)
-01	9			186	14749 (1505)	177	13610(1389)	13610(1389)

Технические требования

1. Сварку производить электродами Э46А ГОСТ 9467-75. Сварные швы по ГОСТ5264-80. Сварку тяги поз.4,5 с ушком поз.7 производить по ОСТ 108.632.03-80. Масса наплавленного металла-1,2кг.
2. Размеры для справок.
3. Длина тяги поз. 5 дана с монтажным припуском.
4. Остальные технические требования по ОСТ 108.275.50-80.

ОАО «НИАЭП»
АРХИВНЫЙ ЭКЗ.
Инв. № 44746

Взам инв N

Инв N дубл

Подпись и дата

Подпись и дата

Инв N подл

Изм	Лист	N докум	Подпись	Дата
		1		02.12
Разраб		Кощий		02.12
Проверил		Ищенко		02.12
Т.контр		Тягло		02.12
Нач.сект		Лидо		02.12
Н. контр				
Утв		Алексеев		02.12

Подвеска пружинная

Лит	Масса	Масштаб
и	① 65,5638	
Лист	Листов 1	

ОАО "Турбоатом"

Формат А4