

МОНТАЖНЫЕ ЭЛЕМЕНТЫ

ПОЗ	НАИМЕНОВАНИЕ	КОЛ	МАТЕРИАЛ	МАССА ЕД-ЦЫ, КГ
1	ОСТ 34-42-658-84 ТРУБА 76х3	7.675 М	20ТУ 14-3-190-2004	5.40
2	ОСТ 34 10.699-97 ОТВОД АС 90° 76х3.5	5	20ТУ 14-3-190-2004	1.00
3	3VF60Y017 ПОДВЕСКА	1		-
4	3VF60Y018/ОВ-60 ПРОХОДКА НЕПОДВИЖНАЯ	1		-

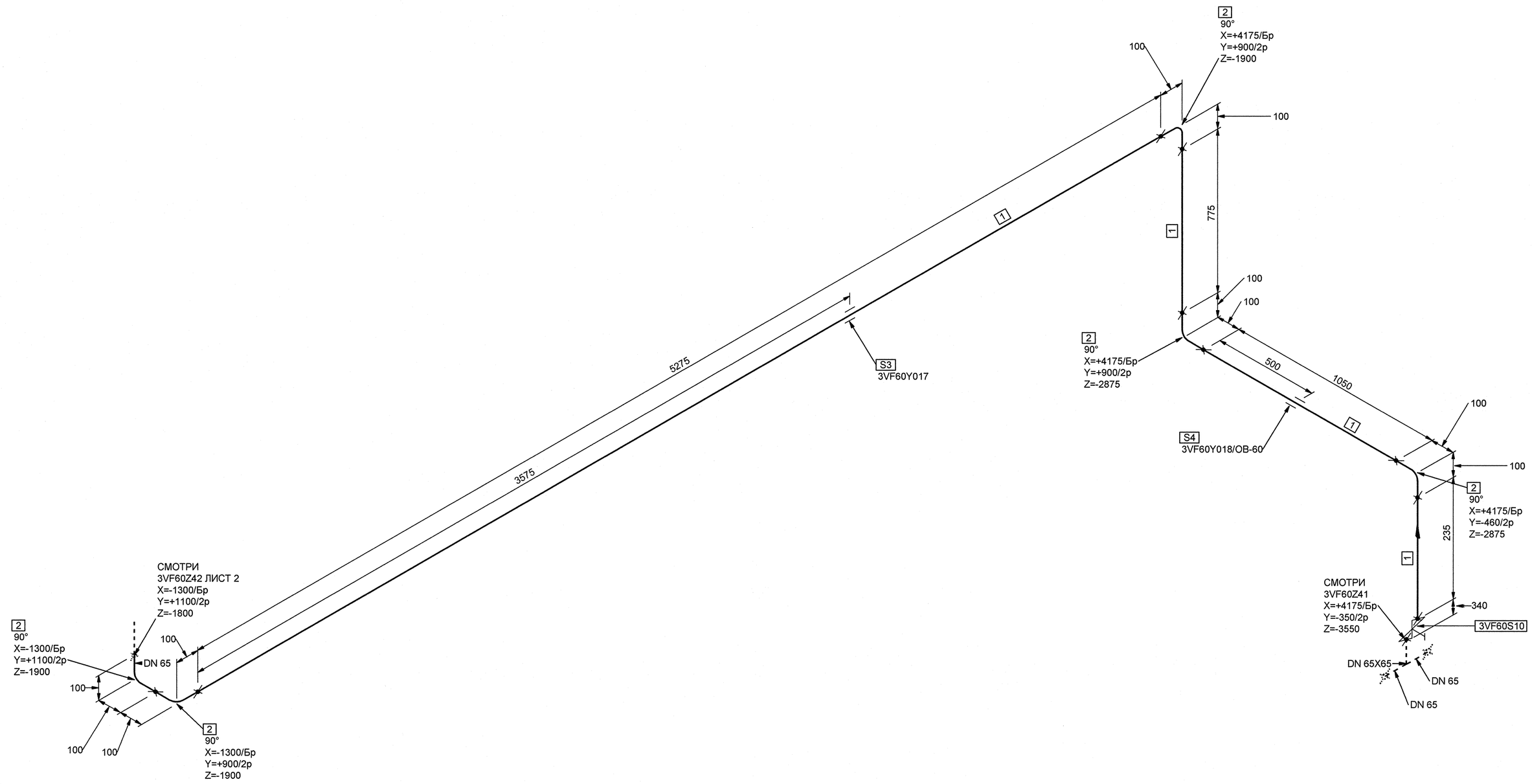

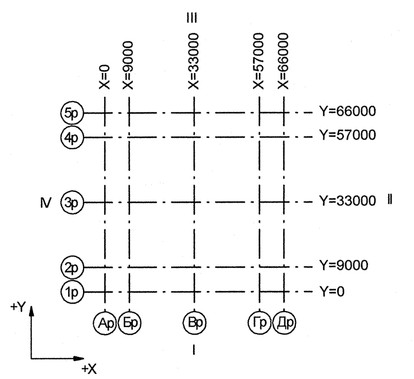

Номер трубопровода - II
Подведомственность - ПНАЭГ 7-008-89
Классификационное обозначение по НП-001-97 - 2НО
Группа по ПНАЭГ 7-008-89 - С
Класс безопасности по НП-001-97 - 2
Категория сейсмостойкости по НП-031-01 - I
Рабочие параметры: Pр= 0.38 МПа, tр=45°С
Параметры гидроиспытания: Pг=0.57 МПа, t не менее 5°С
Среда- Техническая вода группы А

3TG11Z01_01		3	DN 100	Z+ 2700 X+ 175 Y- 2775	3TG11W01/N1				S8 3TG11Y01/PT-997				3TG11J01/ ТГ-235
Код блока	Трубопроводы проектируемые	Позиция детали	Условный проход	Координаты элементов в здании	Код оборудования/ Номер патрубка	Шов заводской	Шов монтажный	Резьбовое соединение	Позиция опоры Код опоры / код проходки	Направление среды	Переход	Штуцер	Код герметичной проходки/ код проходки

ДОПОЛНИТЕЛЬНЫЕ ПОДПИСИ

ДОПОЛНИТЕЛЬНЫЕ ПОДПИСИ

Инв. N подл. R3.00138.1.0.11 | Подп. и дата | Взам. инв. N

АРХИВНЫЙ ЭКЗЕМПЛЯР

Изм.	Кол.уч.	Лист	№ док.	Подпись	Дата
1	-	Зам.	1889-12	-	-
Инж.1к.		Куланова			07.11
Пров.вед.инж.		Веренцова			07.11
Пров.нач.гр.		Жук			08.11
Н.контр.		Краснояров			08.11

Инв. № подл. R3.00138.1.0.11
Лист 239

R3.VF10.3072.011.02.00.203

Ростовская АЭС Блок 3

Реакторное отделение
Негерметичная часть
Трубопроводы технической воды группы "А".Обвязка вентустановок

Стадия	Лист	Листов
Р	3	3

Изометрический чертеж
3VF60Z42

ОАО "НИАЭП" 2012

Формат А1