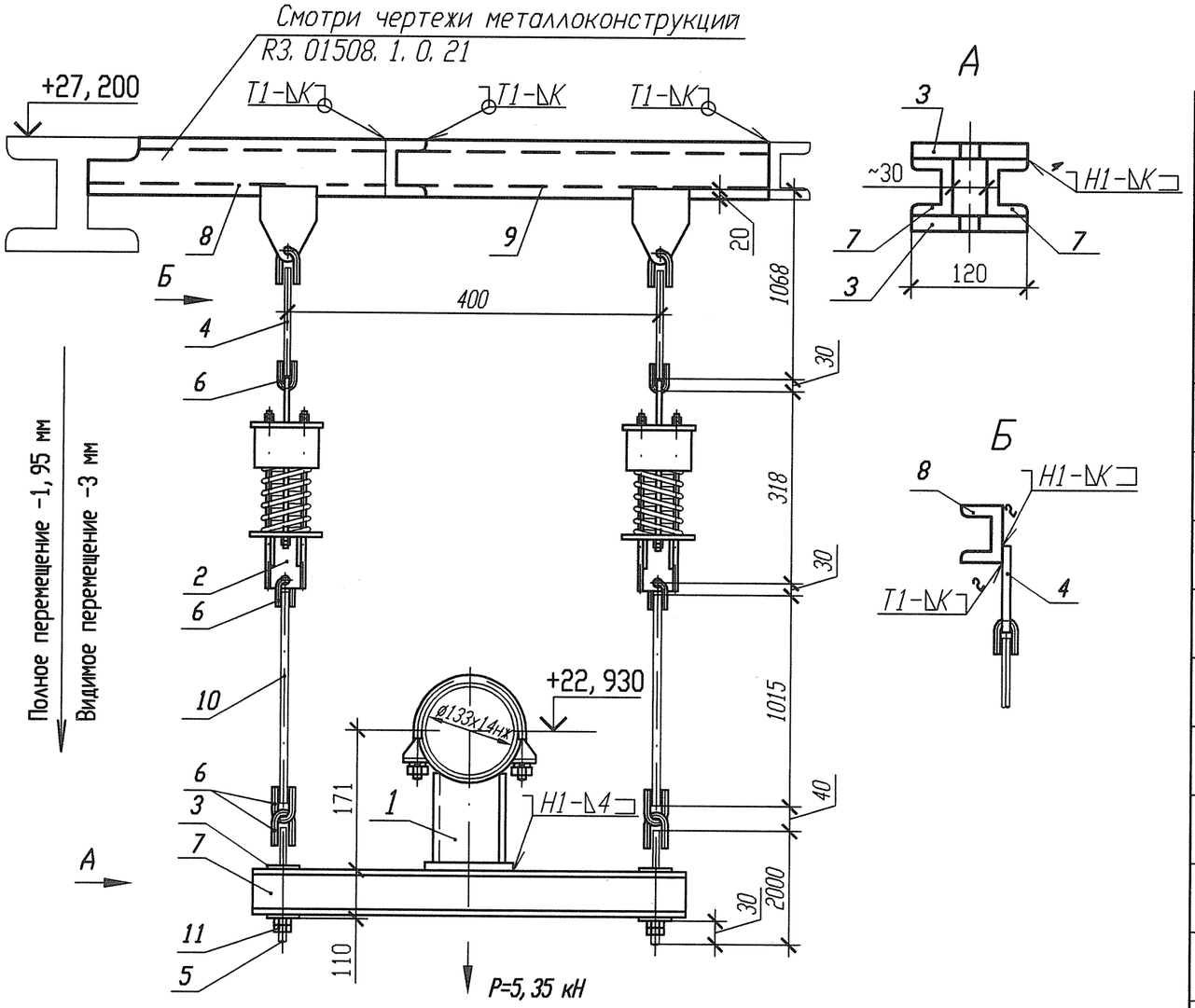

Спецификация деталей

Поз.	Обозначение	Наименование	Кол.	Материал	Масса, кг ед.	Масса, кг общ.	Примечание
1	20 ОСТ 108. 275. 37-80	Опора 133	1	Сборный	3, 7726	3, 7726	
2	03 ПСТ 108. 275. 58-80	Блок пружинный	2	Сборный	15, 8412	31, 6824	
3	01 ПСТ 108. 275. 61-80	Плита опорная	4	Ст 3 сп 5 ГОСТ 14637-89	1, 1	4, 4	
4	03 ПСТ 108. 632. 01-80	Тяга с проушиной	2	Сборный	2, 25	4, 50	
5	33 ПСТ 108. 632. 08-80	Тяга	2	20-3ГП-М1-ТО ГОСТ 1050-88 КругВ1-II-16 ГОСТ 2590-2006	3, 16	6, 32	
6	03 ПСТ 108. 643. 01-80	Ушко	8	Круг В1-II-12 ГОСТ2590-2006 20-2ГП-М1-ТО ГОСТ 1050-88	0, 28	2, 24	
7	ГОСТ 8240-97	Швеллер 10У l=550	2	Ст 3 пс 2-св ГОСТ 535-2005	4, 7245	9, 449	
8	ГОСТ 8240-97	Швеллер 10У l=800	1	Ст 3 пс 2-св ГОСТ 535-2005	6, 872	6, 872	
9	ГОСТ 8240-97	Швеллер 10У l=700	1	Ст 3 пс 2-св ГОСТ 535-2005	6, 013	6, 013	
10	ГОСТ 2590-2006	Круг 16 l=1030	2	20 ГОСТ 1050-88 (с требованиями п. 4. 11)	1, 6253	3, 2506	
11	ГОСТ 5915-70	Гайка 2М16-6Н. 5	4	35 ГОСТ 1058-88	0, 0376	0, 1504	
	ГОСТ 9467-75	Электроды		УОНИИ 13/45		-	
					Итого:		78, 65

1 Привязку опоры смотри 3ТС40Z13.
2 Сварку производить по ГОСТ 5264-80.
3 Отметка трубопровода подлежит уточнению в соответствии с уклоном трубопровода.
4 Р - максимальная нагрузка на опору с учетом сейсмических воздействий.
5 Катет шва (К) принять по наименьшей толщине свариваемых деталей.
6 Длину поз. 8, 9, 10 уточнить на монтаже.
7 Сварку тяги с ушком по ОСТ 108. 632. 01-80.
8 Изготовить один комплект.

АРХИВНЫЙ ЭКЗЕМПЛЯР

Инв. N подл. R3. 03733. 1. 0. 13
Лист 371

N опоры	Характеристика пружины: табличные данные: Доп. раб. нагрузка Рмах, кН	табличные данные: Прогиб при Рмах λ мах, мм	табличные данные: Высота пружины в св. сост Но, мм	при установке: Высота пружины Нмонт, мм	при установке: Нагрузка на пружину Рмонт, кН	в раб. состоянии: Высота пружины Нраб, мм	в раб. состоянии: Нагрузка на пружину Рраб, кН	в хол. состоянии: Высота пружины Нхол, мм	в хол. состоянии: Нагрузка на пружину Рхол, кН
3ТС40Y027	5, 24	70	166	134	2, 41	132	2, 56	135	2, 315

Изм.	Кол. уч.	Лист	Nдок.	Подпись	Дата
Инж. 2к.		Сидоренко			17.05
Пров. инж. 2к.		Случевская			17.05
Пров. вед. инж.		Махотина			17.05
Нач. гр.		Жубрев			17.05
Н. контр.		Краснояров			25.05

R3. ТС10. 3012. 013. 01. 00. 248

Ростовская АЭС Блок 3

Реакторное отделение
Герметичная часть
Трубопроводы бампасной очистки воды I контура
Рр больше 2. 2 МПа

Стадия	Лист	Листов
Р	1	1

Подвеска пружинная
3ТС40Y027

ОАО "НИАЭП" 2012

Инв. N подл. R3. 03733. 1. 0. 13 | Подп. и дата | Взам. инв. N

Формат А3