БЖАК.745522.009

Rz80 (√)

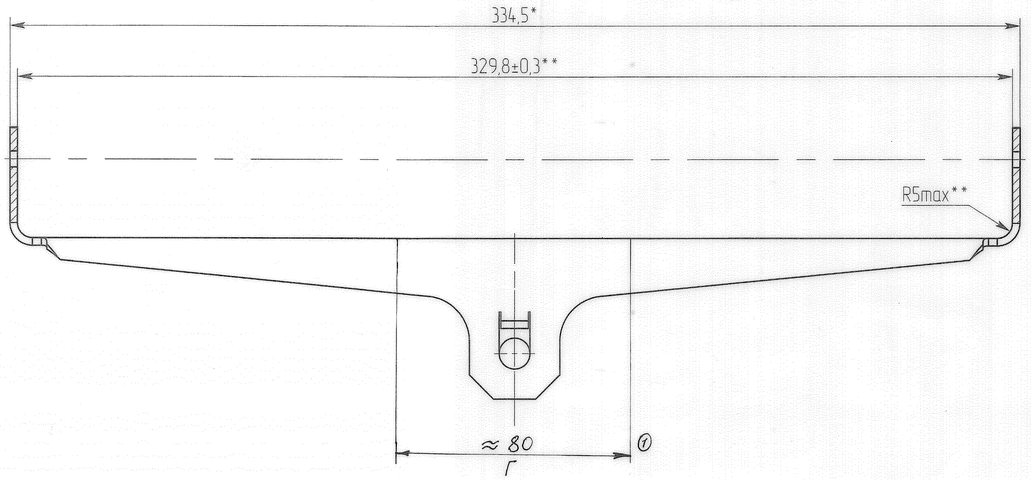

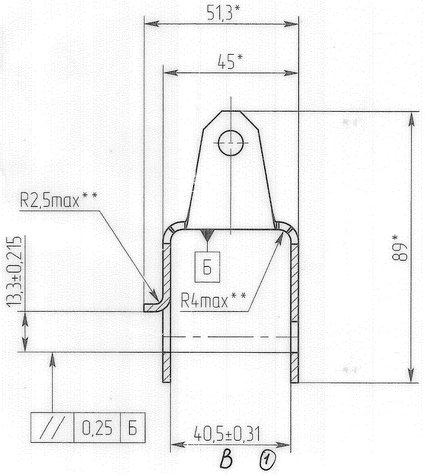

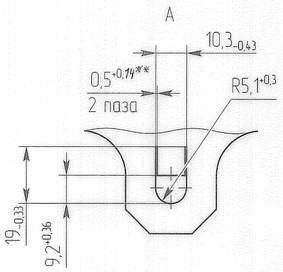

1. * Размеры для справок.
2. ** Размеры обеспеч. инстр.
3. Допускается вместо фасок выполнять радиусы соответствующего размера.
4. Покрытие Ц15.хр./эмаль ЭП-140, серая ЭП-140, $V,8_{250°C}$ или краска П-ЭП-971, серая, Т2.
5. Остальные ТТ по ОСТ В95 2606-90.

① 6. Размер В контролировать в пределах размера Г. За размером Г отклонение размера В± 1мм.

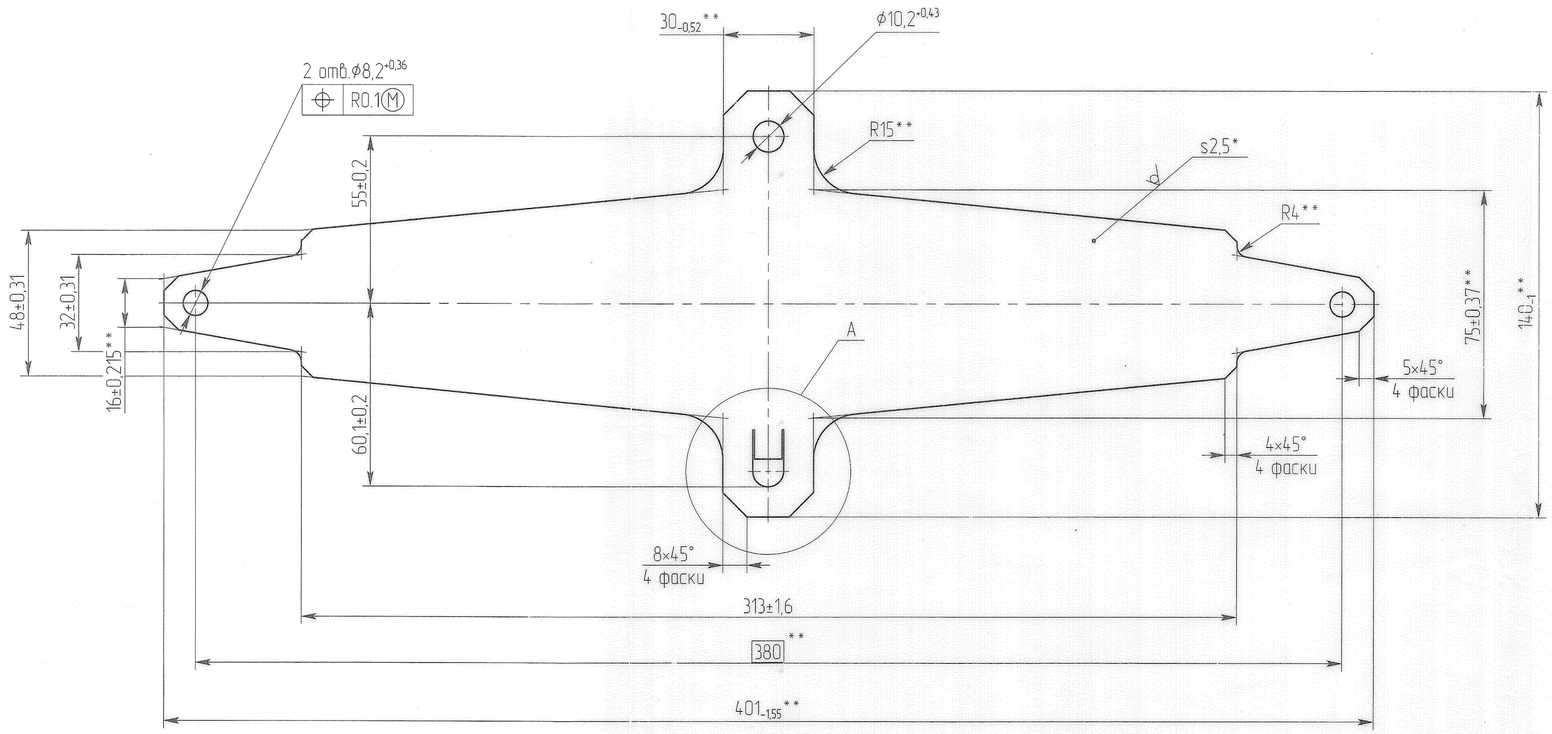

1	– БЖАК.118-2010			23.10	БЖАК.745522.009		
Изм	Лист	№ докум.	Подп.	Дата	Скоба	Лит.	Масса: 0,46	Масштаб: 1:1
Разраб.		Моисеев		20.10.09				
Пров.		Никифоров		15.10.09				
Т.контр.		Востоков		16.10.09		Лист	Листов 1
Н. контр.		Краснова		20.10.09	Лист БТ-2,5 ГОСТ 19904-90 / К350В-5-II-20 ГОСТ 16523-97		
Утв.		Иванов		29.10.09			

Перв. примен. БЖАК.304119.008

Справ. №

Инв.№ подл. | Подп. и дата | Взам.инв.№ | Инв.№ дубл. | Подп. и дата

Копировал

Формат А1