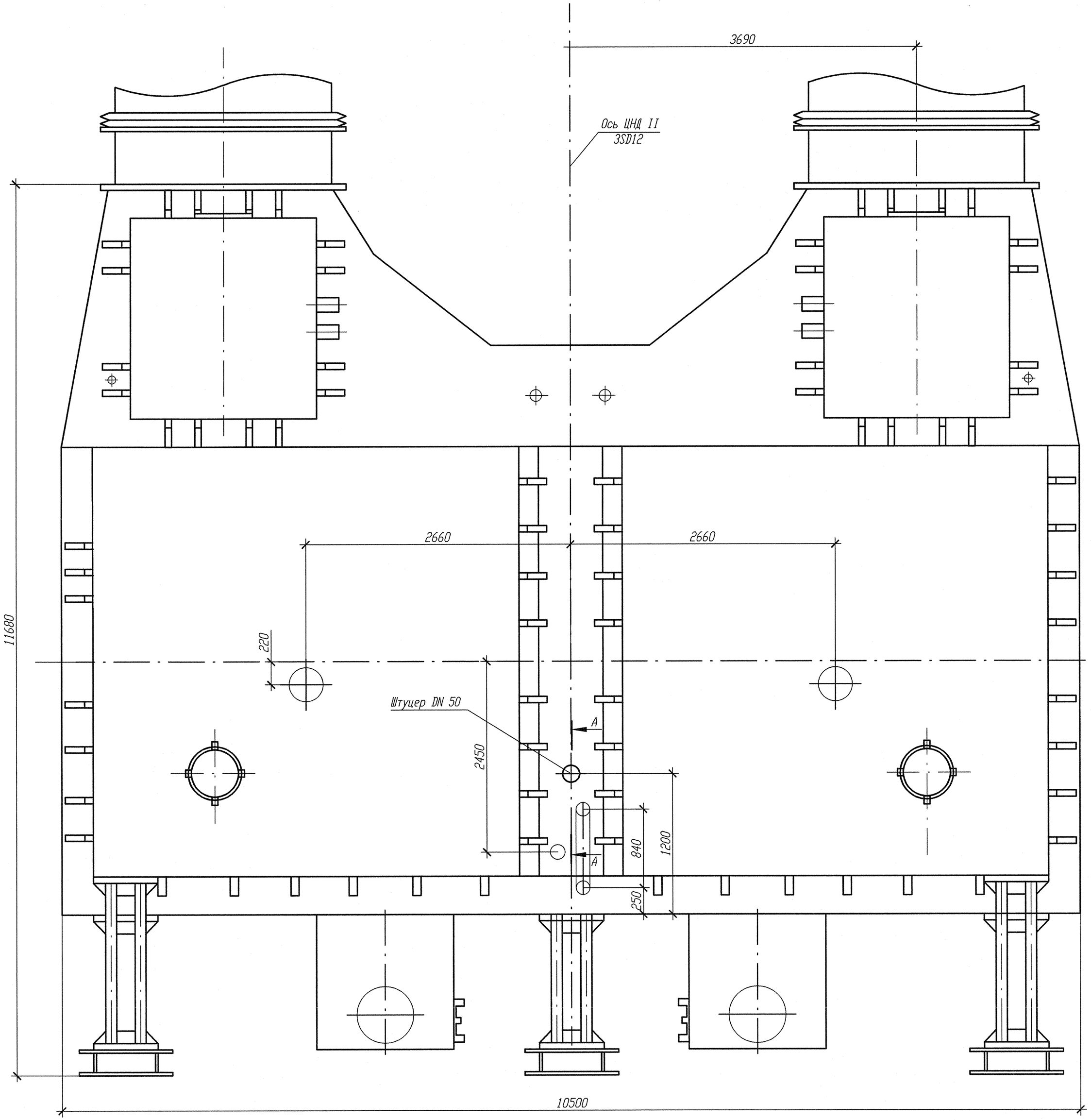

Таблица 1

Обозначение	Назначение	Кол.	Условный DN, мм	Сортамент трубы	Приме-чание
Штуцер DN 50	Подвод шлама с трубных досок ПНД N1	1	50	ø57х4	

Разрез А-А

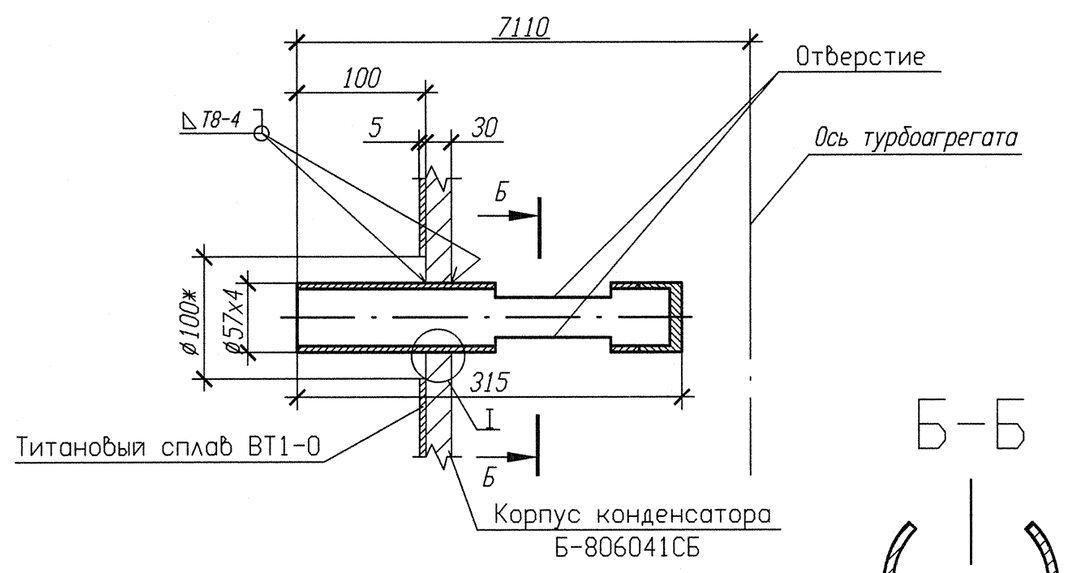

Б-Б

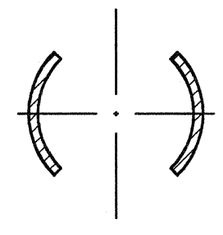

I

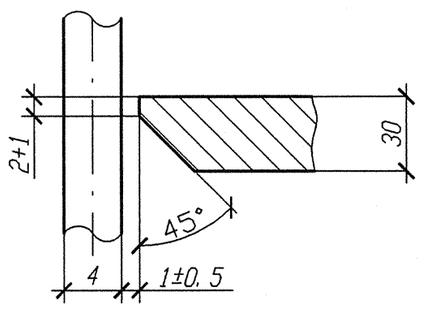

1 На месте установки штуцера DN 50 выполнить отверстие в корпусе патрубка переходного конденсатора ø 60 мм, слой титана удалить механически до ø100 мм вокруг отверстия.

2 Вварку штуцера произвести на монтаже.

3 Выполнить расточку корпуса конденсатора в соответствии с требованиями ГОСТ 5264-80.

4 Сварные угловые соединения выполнить в соответствии с требованиями ГОСТ 5264-80. Тип шва: Т8.

5 Штуцер установить в обязательном порядке с расположением отверстия в вертикальной плоскости в соответствии с разрезом А-А и Б-Б.

6 Композитный шов приварки штуцера к корпусу конденсатора выполнить на монтаже.

* Размер уточнить на монтаже.

АРХИВНЫЙ ЭКЗЕМПЛЯР

Изм.	Кол. уч.	Лист	Nдок.	Подпись	Дата
Инженер 3 к.		Воробьева			29.05.12
Пров. вед. инж.		Пантюшина			31.05
Нач. гр.		Яковлев			04.06
Н. контр.		Красноярова			04.06

Инв. N подл. R3.01312.1.0.12
Лист 2

R3.SD12.3016.012.01.00.001

Ростовская АЭС Блок N 3

Главный корпус. Машзал (ДО и ЗЗТУ)
Установка штуцеров подвода пара от расширительного бака и сдувки шлама с трубных досок ПНД

Стадия	Лист	Листов
Р		

План расположения штуцера DN 50

ОАО "НИАЭП" 2012

Инв. N подл. | Подп. и дата | Взам. инв. N
R3.01312.1.0.12

Формат А2