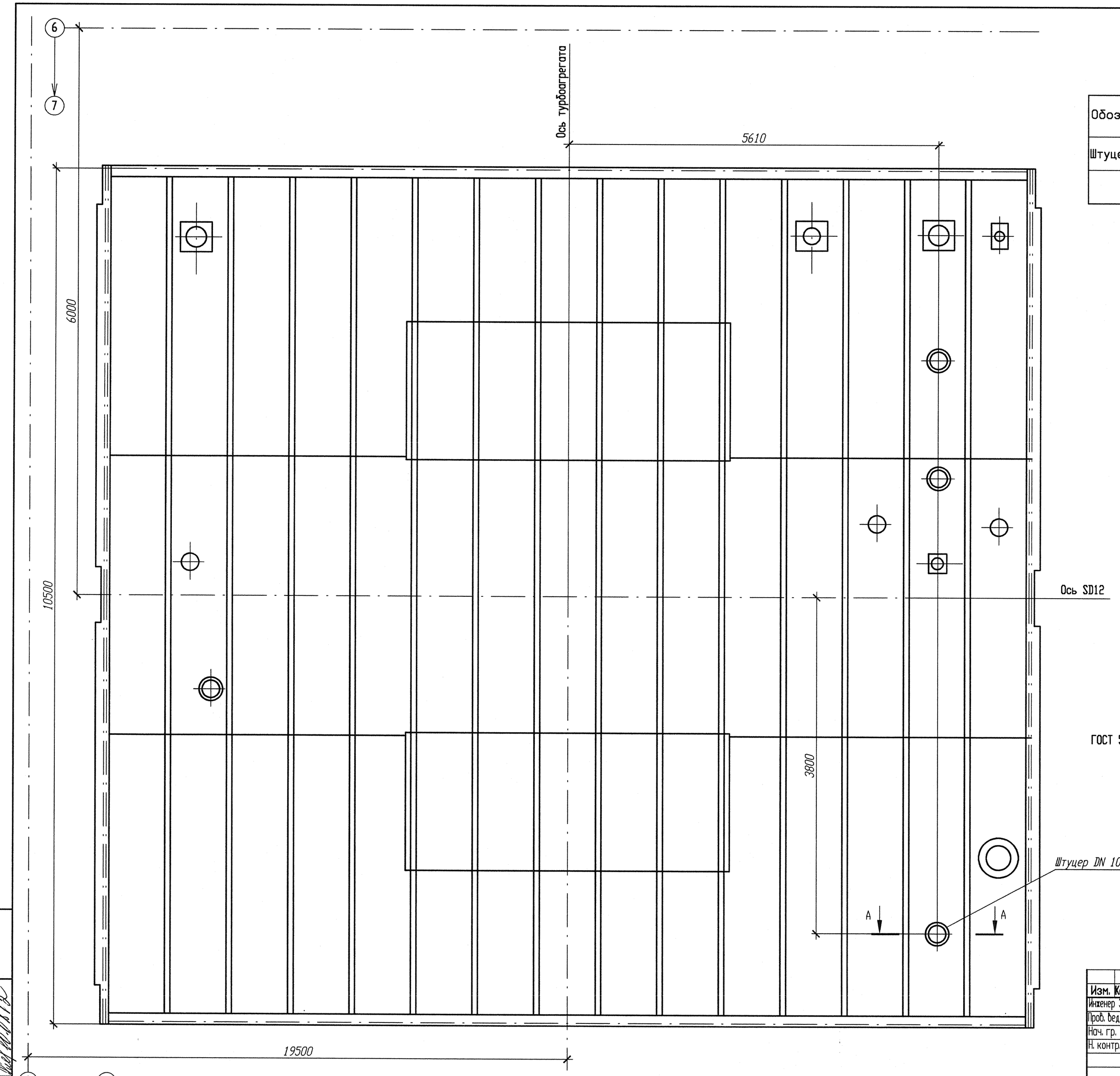

Таблица 1

Обозначение	Назначение	Кол.	Условный DN, мм	Сортамент трубы	Приме-чание
Штуцер DN 100	Подвод сдувки шлама с трубных досок ПНД N2, 4	1	100	108х5	

Разрез А-А

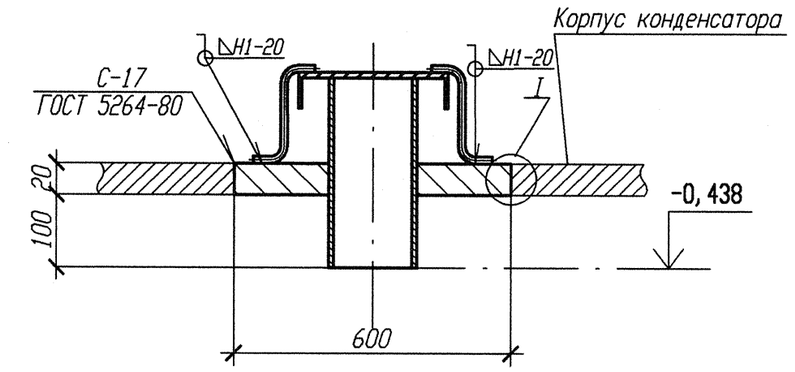

I

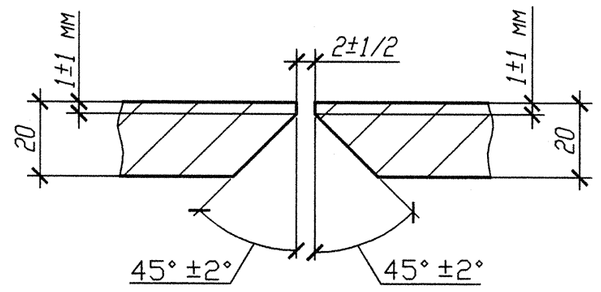

1 На месте установки штуцера DN 100 выполнить отверстие в корпусе конденсатора ø 604 мм.
2 Выполнить расточку кромок корпуса конденсатора в соответствии с требованиями ГОСТ 5264-80.
3 Сварку производить в соответствии с требованиями ГОСТ 5264-80. Тип шва: С-17.

АРХИВНЫЙ ЭКЗЕМПЛЯР

Изм.	Кол. уч.	Лист	Nдок.	Подпись	Дата
Инженер 3 к.		Воробьева			24.05
Пров. вед. инж.		Пантюшина			24.05
Нач. гр.		Яковлев			24.05
Н. контр.		Краснояров			24.05

Инв. N подл. R3.01312.1.0.12
Лист 3

R3. SD12. 3016. 012. 01. 00. 002

Ростовская АЭС Блок N 3

Главный корпус. Машзал (ДО и ЗЗТУ) Установка штуцеров подвода пара от расширительного бака и сдувки шлама с трубных досок ПНД

Стадия	Лист	Листов
Р		

План расположения штуцера DN 100

ОАО "НИАЭП" 2012

Инв. N подл. | Подп. и дата | Взам. инв. N
R3.01312.1.0.12

Формат А2