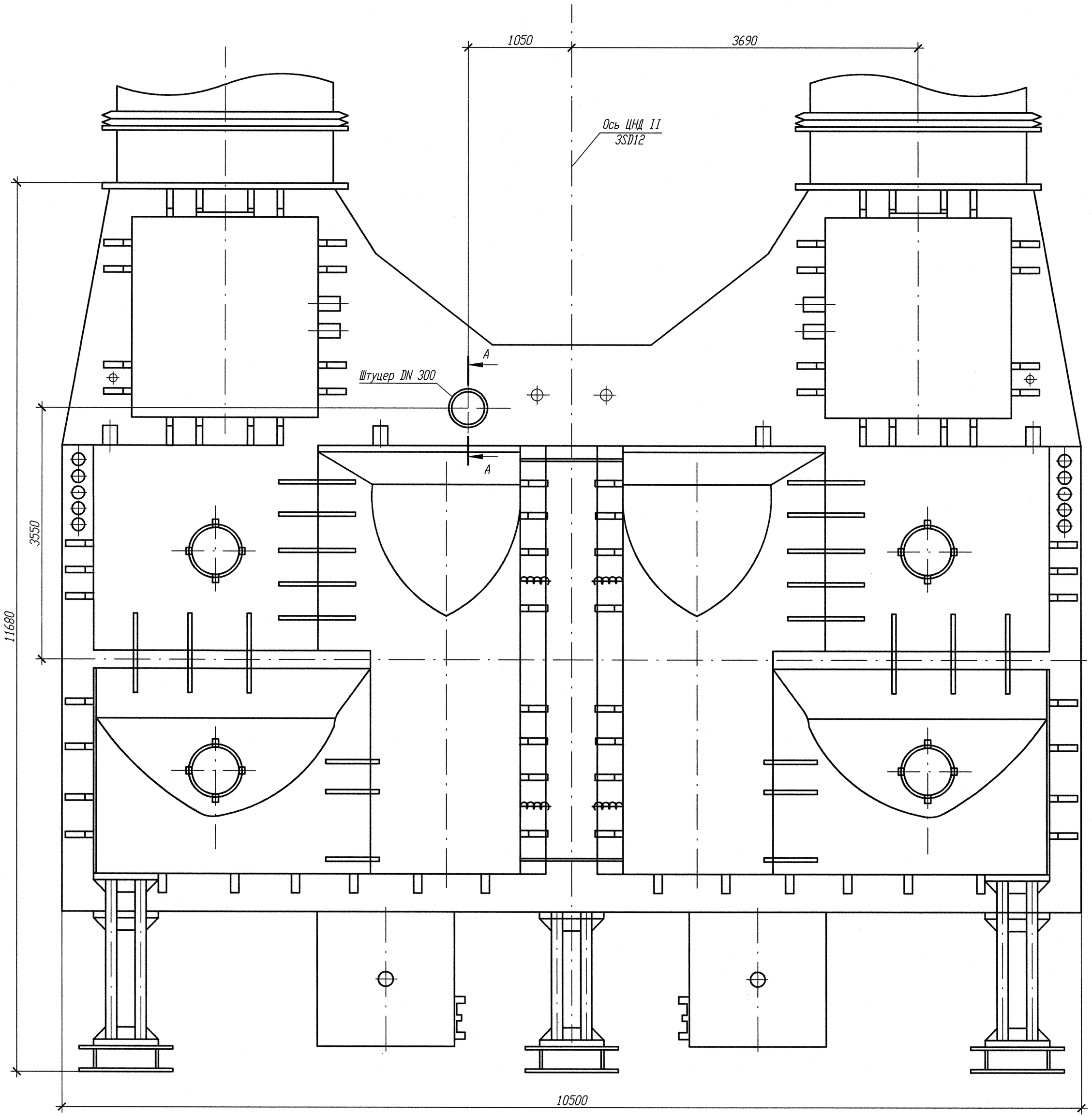

Таблица 1

Обозначение	Назначение	Кол.	Условный DN, мм	Сортамент трубы	Приме-чание
Штуцер DN 300	Выпар из расширительного бака	1	300	325х13	

Разрез А-А

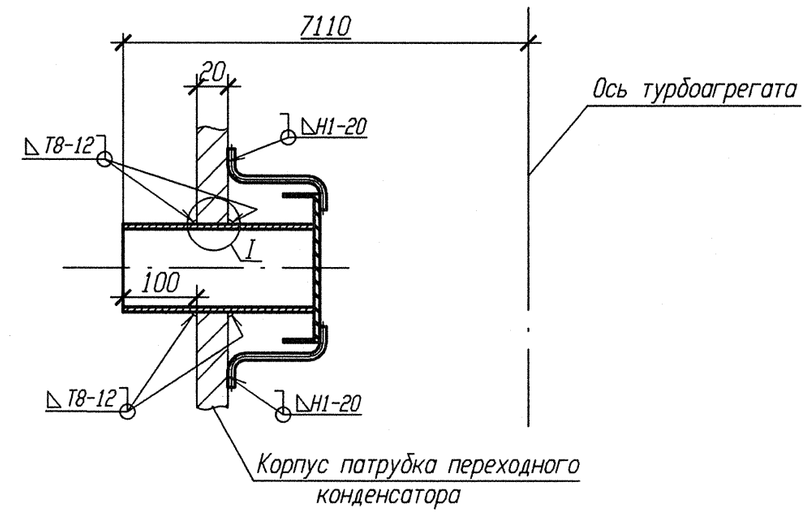

I

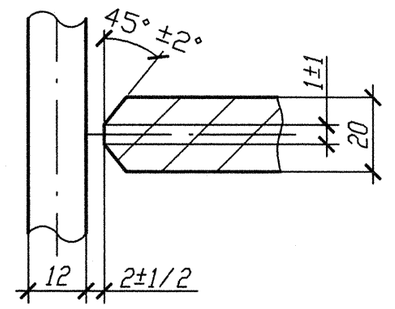

1 На месте установки штуцера DN 300 выполнить отверстие в корпусе патрубка переходного конденсатора ⌀ 330 мм.

2 Вварку штуцера произвести на монтаже до установки переходного патрубка конденсатора на штатное место.

3 Выполнить расточку корпуса патрубка переходного конденсатора в соответствии с требованиями ГОСТ 5264-80.

4 Сварные угловые соединения выполнить в соответствии с требованиями ГОСТ 5264-80. Тип шва: Т8.

АРХИВНЫЙ ЭКЗЕМПЛЯР

Изм.	Кол. уч.	Лист	Nдок.	Подпись	Дата
Инженер 3 к.		Воробьева			24.05.12
Пров. вед. инж.		Пантюшина			31.05
Нач. гр.		Яковлев			01.06
Н. контр.		Краснояров			01.06

Инв. N подл. R3.01312.1.0.12
Лист 4

R3.SD12.3016.012.01.00.003

Ростовская АЭС Блок N 3

Главный корпус. Машзал (ДО и ЭЗТУ)
Установка штуцеров подвода пара от расширительного бака и сдувки шлама с трубных досок ПНД

Стадия	Лист	Листов
Р		

План расположения штуцера DN 300

ОАО "НИАЭП" 2012

Формат А2

Инв. N подл.	Подп. и дата	Взам. инв. N
R3.01312.1.0.12		