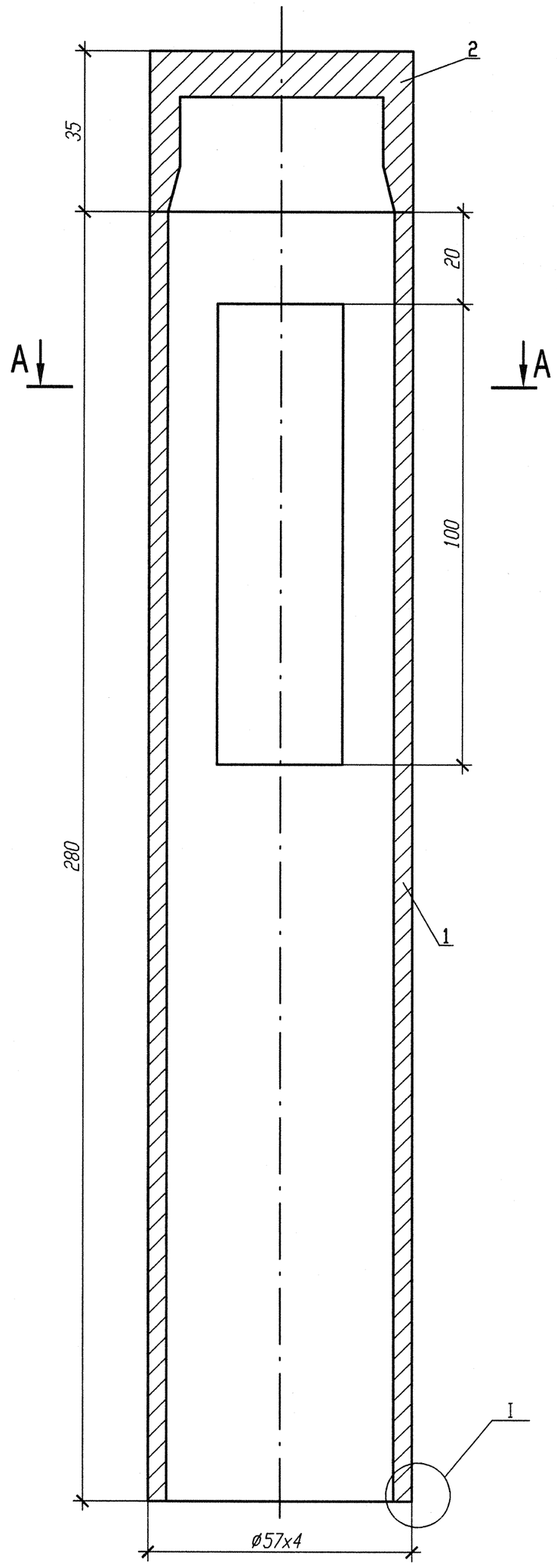

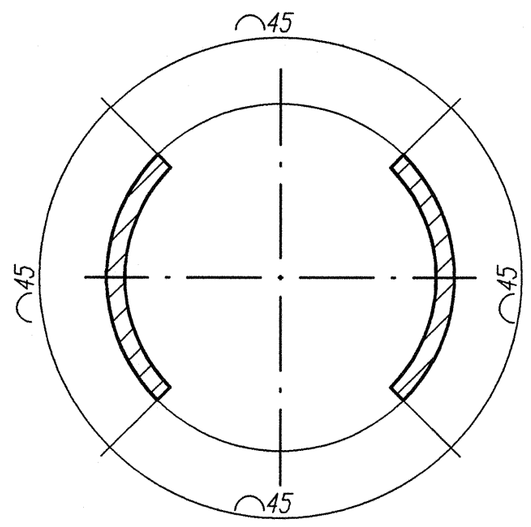

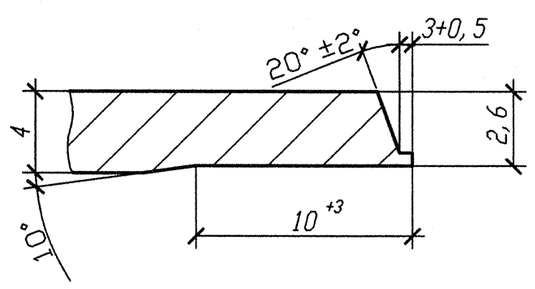

Спецификация деталей

Поз.	Обозначение	Наименование	Кол.	Материал	Масса, кг ед.	Масса, кг общ.	Приме-чание
1	ОСТ 24.125.01-89	Труба 57х4 L=280 мм	1	08Х18Н10Т ТУ 14-3Р-197-2001	1,47	1,473	
2	090СТ24.125.21-89	Донышко DN50	1	08Х18Н10Т ГОСТ 5949	0,5	0,5	
	ГОСТ 2246-70	Проволока		СВ-04Х19Н11М3		-	
	ОСТ 5Р.9370-81	Электроды		ЭА-400/10У		-	
				Итого:		1,973	

1 Установку штуцера DN 50 в корпус конденсатора выполнить в соответствии с чертежом R3.01312.1.0.12 (л.2).
2 Сварку производить в соответствии с требованиями ГОСТ 5264-80.
3 Сварные стыковые соединения выполнять по ОСТ 24.125.02-89. Тип шва: С-42.
4 В детале поз. 1 выполнить отверстия в количестве 2 шт с размерами, указанными на чертеже.
5 Изготовить один комплект.

АРХИВНЫЙ ЭКЗЕМПЛЯР

Изм.	Кол. уч.	Лист	Nдок.	Подпись	Дата
Инженер 3 к.		Воробьева			24.05.12
Пров. вед. инж.		Пантюшина			24.05
Нач. гр.		Яковлев			04.06
Н. контр.		Краснояров			04.06

Инв. N подл. R3.01312.1.0.12
Лист 5

R3.SD12.3006.012.01.00.001

Ростовская АЭС Блок N 3

Главный корпус. Машзал (ДО и ЗЭТУ)
Установка штуцеров подвода пара от расширительного бака и сдувки шлама с трубных досок ПНД

Стадия	Лист	Листов
Р		

Штуцер DN 50

ОАО "НИАЭП" 2012

Формат А2

Инв. N подл.	Подп. и дата	Взам. инв. N
R3.01312.1.0.12		