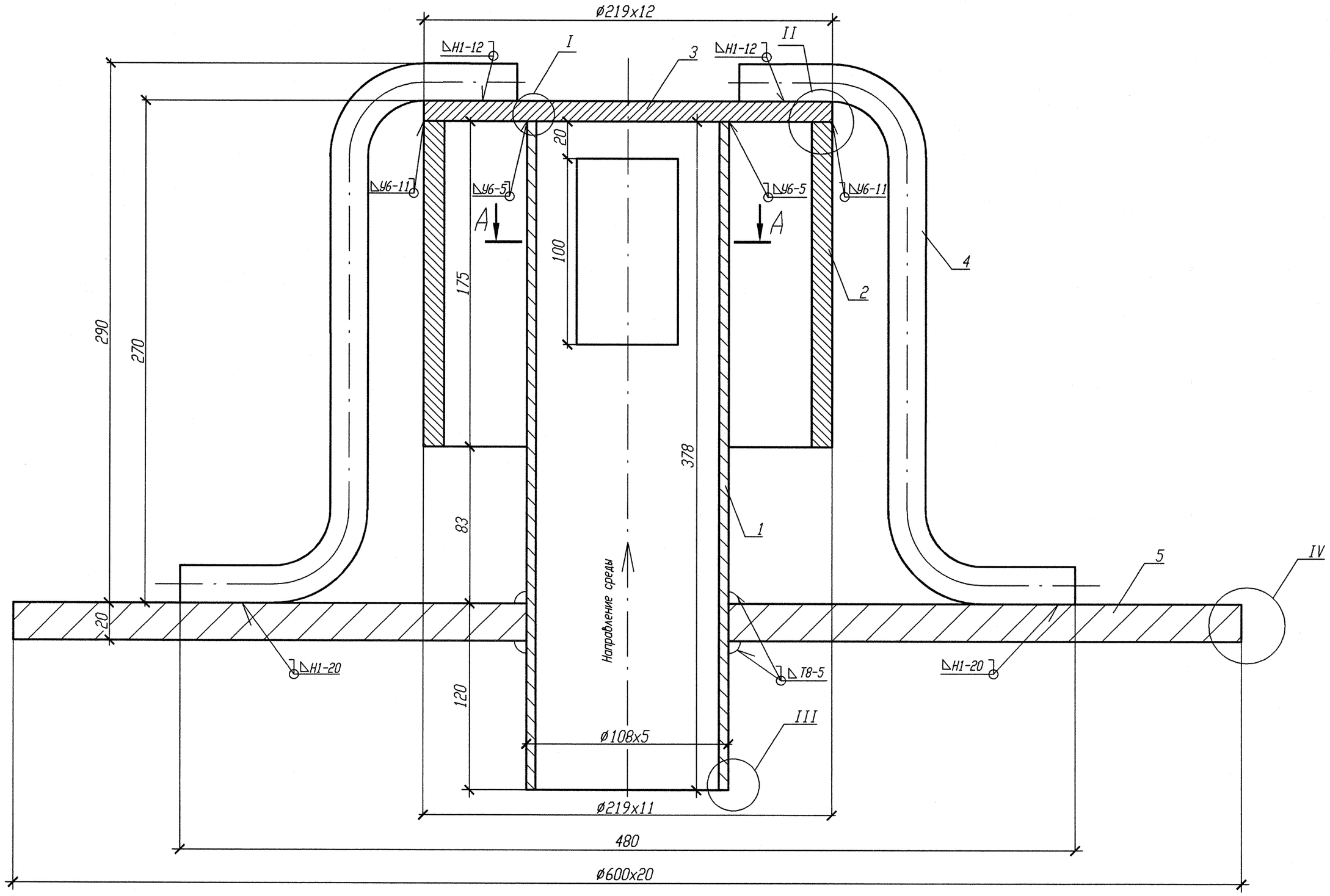

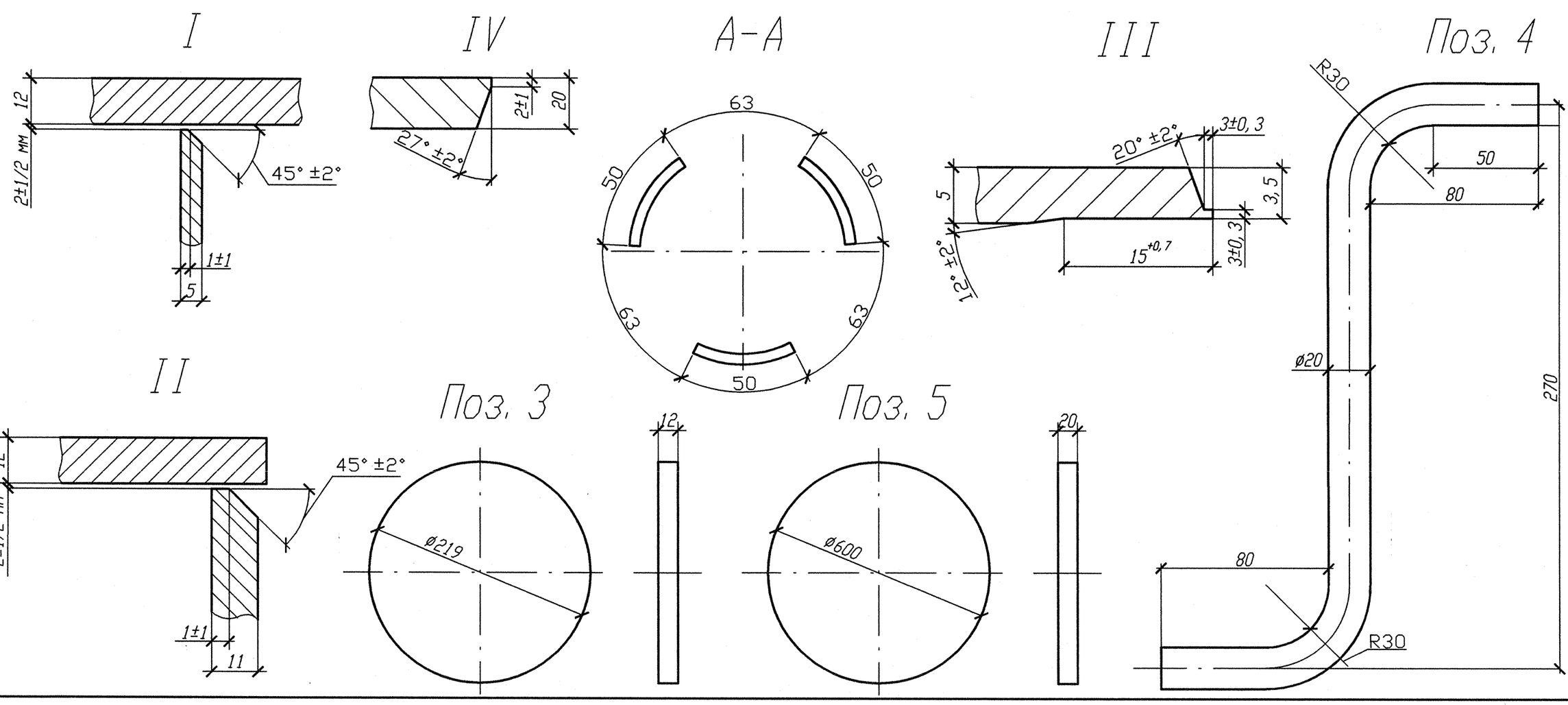

Спецификация деталей

Поз.	Обозначение	Наименование	Кол.	Материал	Масса, кг ед.	Масса, кг общ.	Примечание
1	СТО 79814898 109-2009	Труба 108х5 L=378 мм	1	08Х18Н10Т ГОСТ 9940-81	12,78	4,83	
2	СТО 79814898 109-2009	Труба 219х11 L=175 мм	1	08Х18Н10Т ГОСТ 9940-81	56,79	9,938	
3	По наст. черт. ГОСТ 19903-74	Диск DN 219 (Лист Б-ПН 12х219х219)	1	08Х18Н10Т ГОСТ 7350-77	94,2	4,518	
4	ГОСТ 2590-2006	Круг В 20 L=450 мм	3	08Х18Н10Т ГОСТ 4543-71	1,112	3,336	
5	По наст. черт. ГОСТ 2590-2006	Лист Б-ПН-20 20х600х600	1	20 ГОСТ 1050-88	157	56,52	
	ГОСТ 2246-70	Проволока		СВ-04Х19Н11М3		-	
	ОСТ 5Р.9370-81	Электроды		ЭА-400/10У		-	
	ГОСТ 2246-70	Проволока		СВ-10Х16Н25АМ6		-	
	ОСТ 5Р.9370-81	Электроды		ЭА-395/9		-	
				Итого:		79,142	

1 Установку штуцера DN 100 в корпус конденсатора выполнить в соответствии с чертежом R3.01312.1.0.12 (л.3).
2 Сварку производить в соответствии с требованиями ГОСТ 5264-80.
3 Сварные стыковые соединения выполнять по ГОСТ 5264-80. Тип шва: У6.
4 В детале поз. 1 выполнить отверстия в количестве 3 шт с размерами, указанными на чертеже.
5 Изготовить один комплект.

АРХИВНЫЙ ЭКЗЕМПЛЯР

Изм.	Кол. уч.	Лист	Nдок.	Подпись	Дата
Инженер 3 к.		Воробьева			24.05.12
Пров. вед. инж.		Пантюшина			31.05
Нач. гр.		Яковлев			01.06
Н. контр.		Краснояров			04.06

Инв. N подл. R3.01312.1.0.12 Лист 6

R3.SD12.3006.012.01.00.002

Ростовская АЭС Блок N 3

Главный корпус. Машзал (ДО и ЭЗТУ) Установка штуцеров подвода пара от расширительного бака и сдувки шлама с трубных досок ПНД

Стадия	Лист	Листов
Р		

Штуцер DN 100

ОАО "НИАЭП" 2012

Инв. N подл. | Подп. и дата | Взам. инв. N

Формат А2