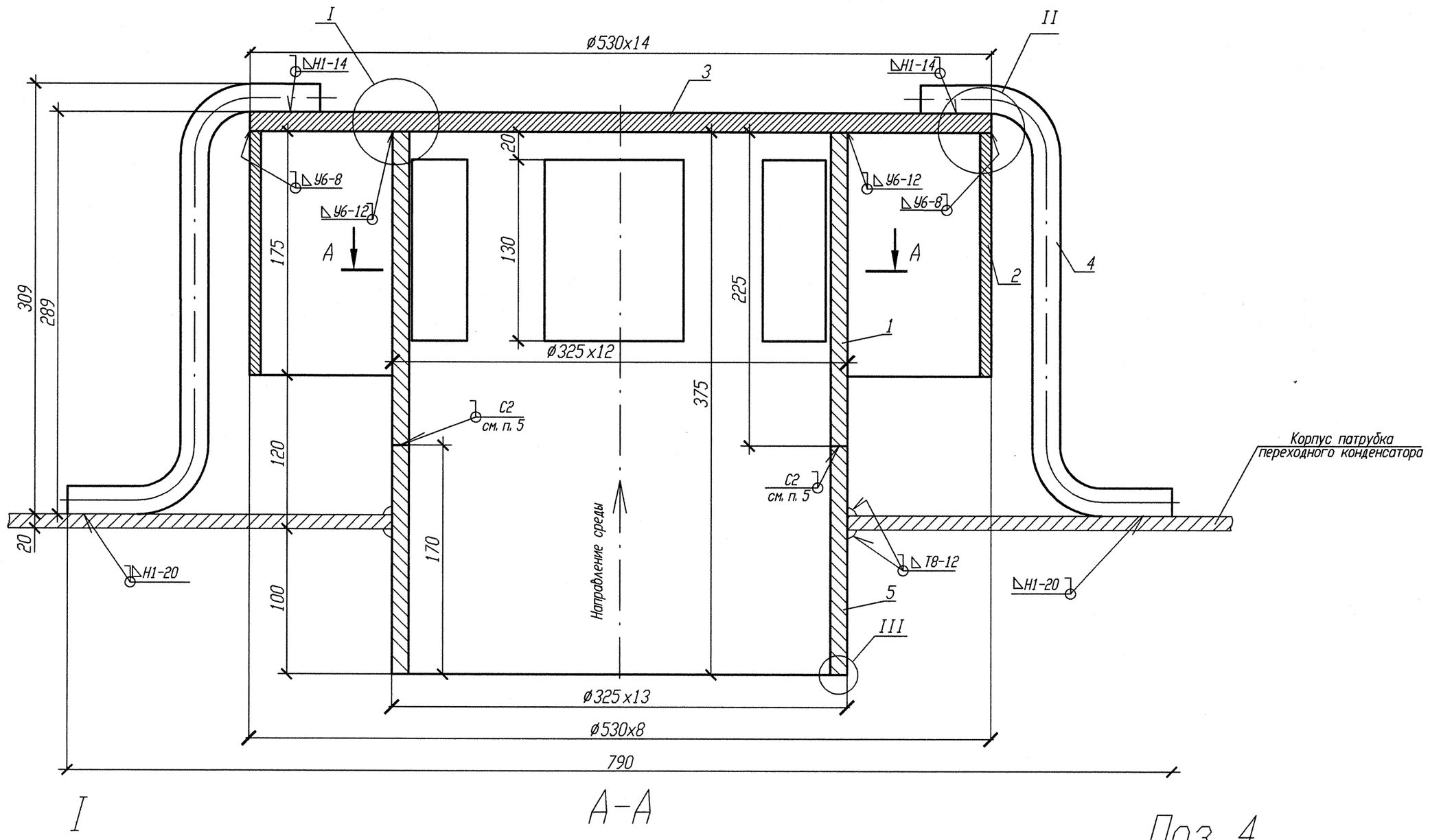

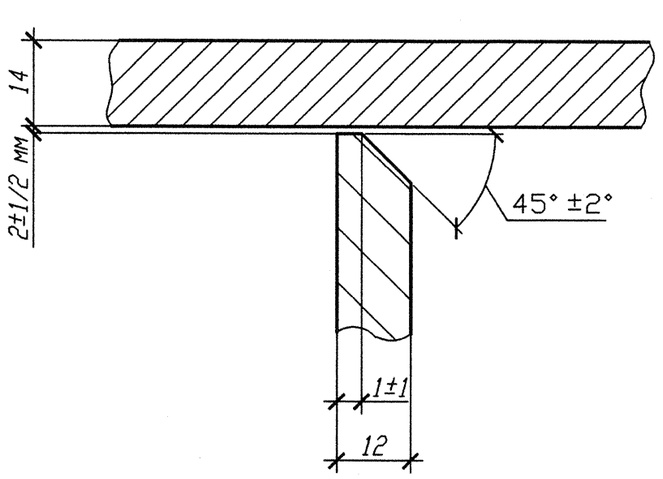

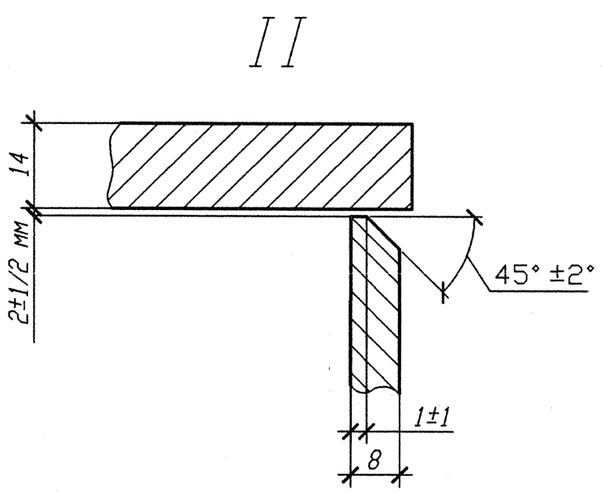

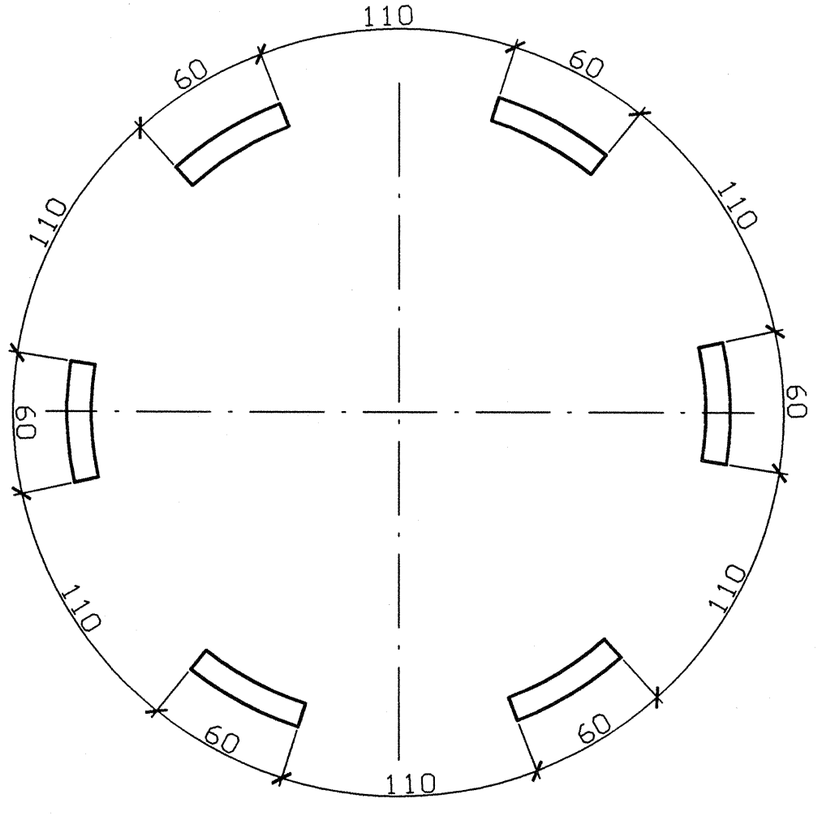

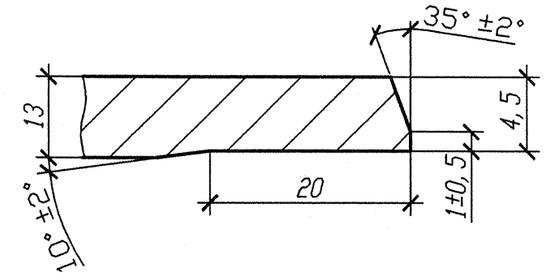

Поз. 4

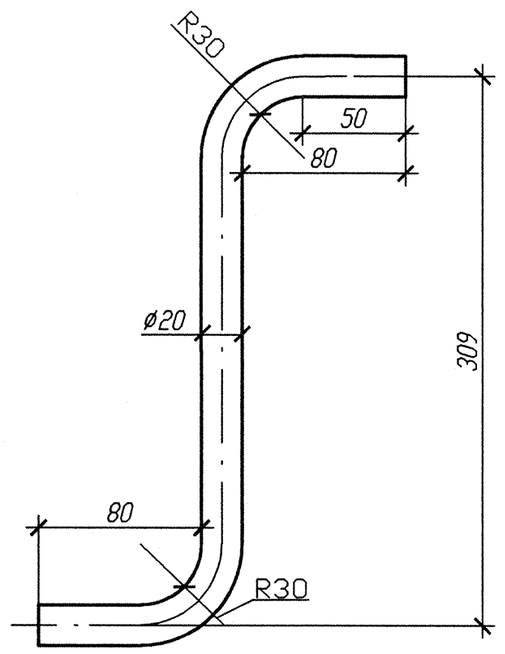

Поз. 3

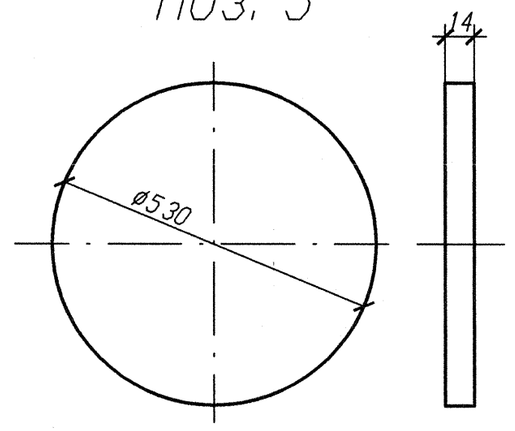

Спецификация деталей

Поз.	Обозначение	Наименование	Кол.	Материал	Масса, кг ед.	Масса, кг общ.	Примечание
1	СТО 79814898 109-2009	Труба 325х12 L=225 мм	1	08Х18Н10Т ГОСТ 9940-81	93,20	20,97	
2	СТО 79814898 109-2009	Труба 530х8 L=175 мм	1	08Х18Н10Т ГОСТ 9940-81	104,7	18,323	
3	По наст. черт, ГОСТ 19903-74	Диск DN 530 (Лист БП-Н 14х530х530)	1	08Х18Н10Т ГОСТ 7350-77	109,9	30,87	
4	ГОСТ 2590-2006	Круг В 20 L=470 мм	6	08Х18Н10Т ГОСТ 4543-71	1,161	6,966	
5	ОСТ 24.125.30-89	Труба 325х13 L=170 мм	1	20 ТУ 14-3Р-55-2001	107,33	18,246	
	ГОСТ 2246-70	Проволока		Св-04Х19Н11М3		-	
	ОСТ 5Р.9370-81	Электроды		ЭА-400/10У		-	
	ГОСТ 2246-70	Проволока		Св-10Х16Н25АМ6		-	
	ОСТ 5Р.9370-81	Электроды		ЭА-395/9		-	
						-	
				Итого:		95,375	

1 Установку штуцера DN 300 в корпус конденсатора выполнить в соответствии с чертежом R3.01312.1.0.12 (л.4).

2 Сварку производить в соответствии с требованиями ГОСТ 5264-80 И ГОСТ 16037-80.

3 Сварные стыковые соединения выполнять по ГОСТ 16037-80. Тип шва: С2.

4 Сварные угловые соединения выполнять по ГОСТ 5264-80. Тип шва: У6.

5 Выполнить композитный шов. Соединения следует выполнять стыковыми, преимущественно в заводских условиях.

6 На детали поз. 1 сделать отверстия в количестве 6 шт с размерами, указанными на чертеже.

7 Изготовить один комплект.

АРХИВНЫЙ ЭКЗЕМПЛЯР

Изм.	Кол. уч.	Лист	Nдок.	Подпись	Дата
Инженер 3 к.		Воробьева			24.05.12
Пров. вед. инж.		Пантюшина			31.05.12
Нач. гр.		Яковлев			01.06
Н. контр.		Краснояров			04.06

Инв. N подл. R3.01312.1.0.12
Лист 7

R3.SD12.3006.012.01.00.003

Ростовская АЭС Блок N 3

Главный корпус. Машзал (ДО и ЭЗТУ) Установка штуцеров подвода пара от расширительного бака и сдувки шлама с трубных досок ПНД

Стадия	Лист	Листов
Р		

Штуцер DN 300

ОАО "НИАЭП" 2012

Инв. N подл. | Подп. и дата | Взам. инв. N | R3.01312.1.0.12

Формат А2